Ceramic Seal | Butterfly Seal | Polygon Joint | Highspeed | Coolant Management | Tech Details

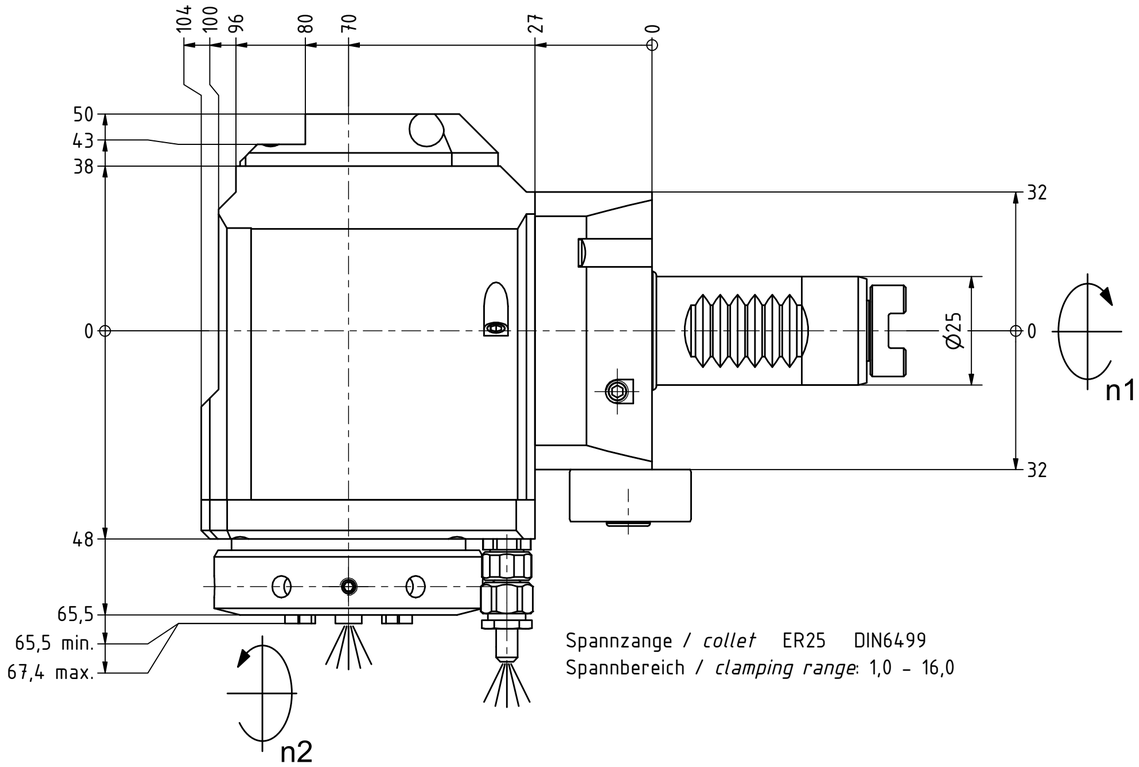

Spannzange / *collet* ER25 DIN6499
Spannbereich / *clamping range*: 1,0 – 16,0

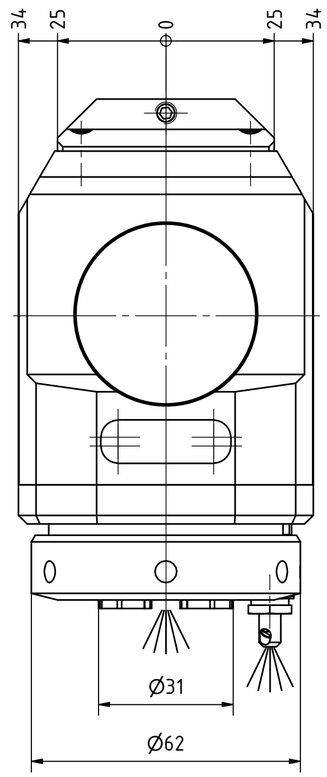

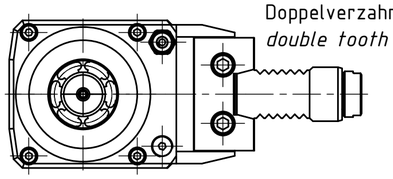

Doppelverzahnung Lizenz Traub
double tooth system licence Traub

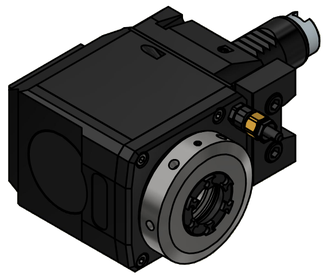

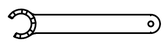

Spannzangenschlüssel für innenliegende Mutter
Clamping wrench for internal collet
225AX

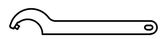

Hakenschlüssel mit Zapfen
Hook wrench with fixed pin
DIN1810 B 58x62

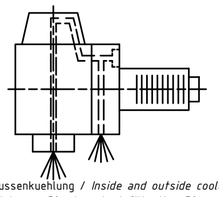

Innen- und Aussenkuehlung / *Inside and outside coolant supply*
Kuehlmittelfiltrierung<50µ / *coolant filtration<50µ*

Copyright ***EWS** Tool Technologies*
Weitergabe und Vervielfaeltigung dieser Unterlage, Verwertung und Mitteilung ihres Inhalts nicht gestattet, soweit nicht ausdruecklich zugestanden. Zuwiderhandlungen verpflichten zu Schadenersatz.

Bemerkung – *Note*
Für Trockenlauf geeignet!
Use without coolant fluid allowed!

Technische Daten – *technical data*

Weight		=	3.928 [kg]
Torque max.	(M1/M2)	=	24 / 12 [Nm]
Speed max.	(n1/n2)	=	6000 / 12000 [1/min]
Gear ratio	(i)=n1:n2	=	1:2
Pressure	(pmax)	=	70 [bar]

Benennung – *Title*
Radial Bohr und Fräskopf
Radial drilling and milling head

EWS Tool Technologies
EWS Weigele GmbH & Co. KG
Maybachstr. 1
D-73066 Uhingen
www.ews-tools.de

Technische Aenderungen vorbehalten!
Subject to technical modifications!
IDENT: DEWS153240
REV: –/A

Nr. – *No.* **60.2525G200RLIKDI1VIM**
MNR. **226504**

QR