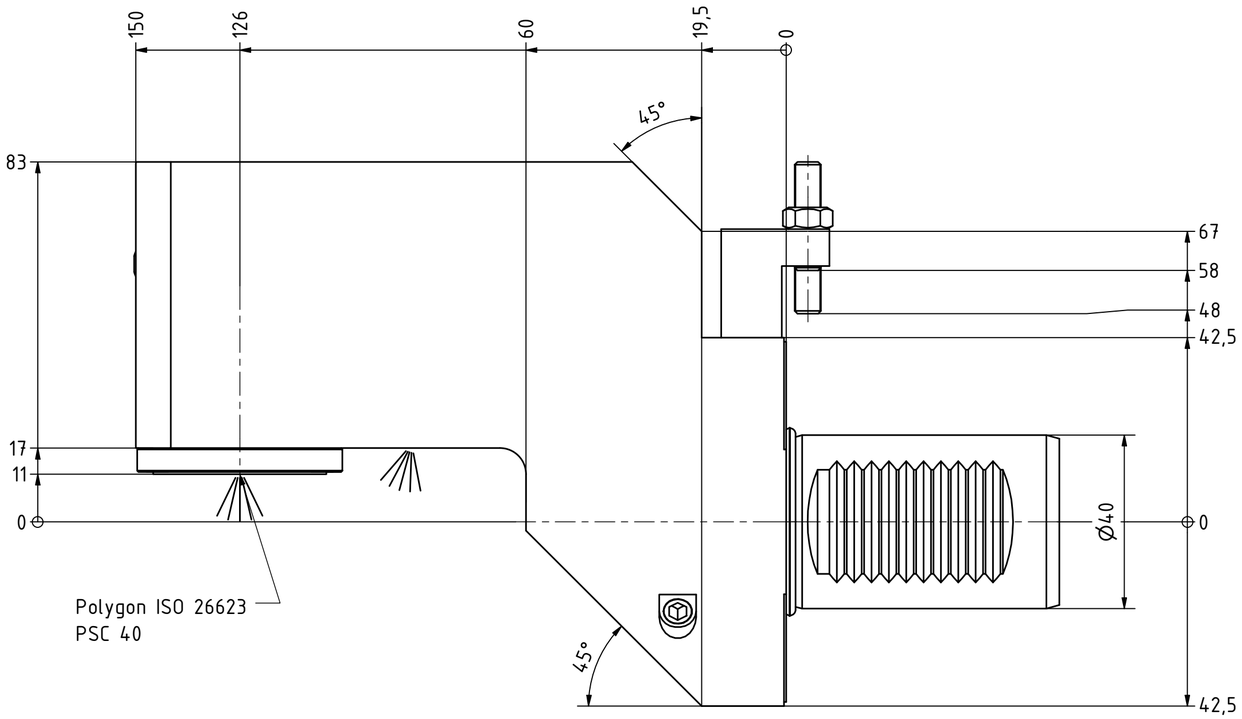

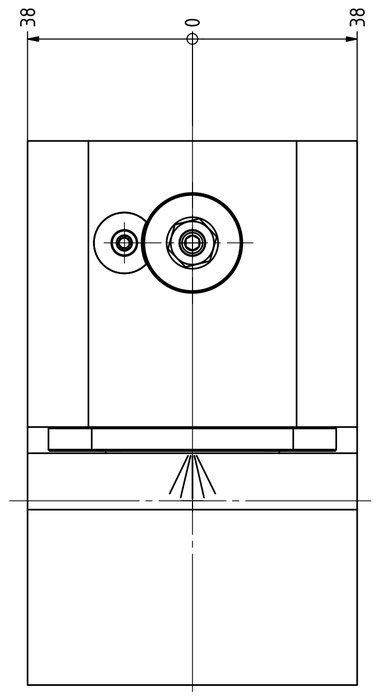

(1 : 2)

Doppelverzahnung Lizenz Traub
double tooth system licence Traub

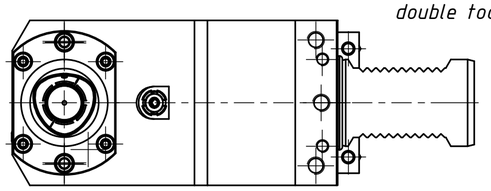

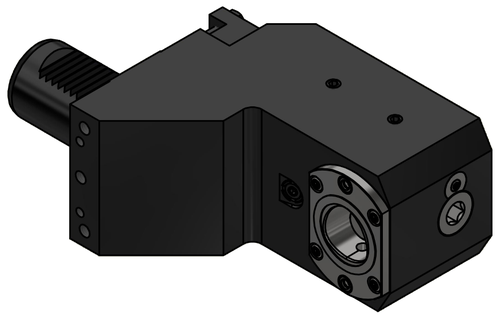

Copyright ***EWS** Tool Technologies*
Weitergabe und Vervielfaeltigung dieser Unterlage, Verwertung und Mitteilung ihres Inhalts nicht gestattet, soweit nicht ausdruecklich zugestanden. Zuwiderhandlungen verpflichten zu Schadenersatz.

Bemerkung - *Note*

MA = 50 Nm
max. 80 bar

Technische Daten - *technical data*

Weight = [kg]

Benennung - *Title*

Bohrstangenhalter

Boring bar holder

EWS Weigele GmbH & Co. KG
Maybachstr. 1
D-73066 Uhingen
www.ews-tools.de

Technische Aenderungen vorbehalten!
Subject to technical modifications!

IDENT: DEWS237140

REV: -/C

Nr. - *No.*

19.40C4VTC250RLZ-11X126

MNR.

223629

QR