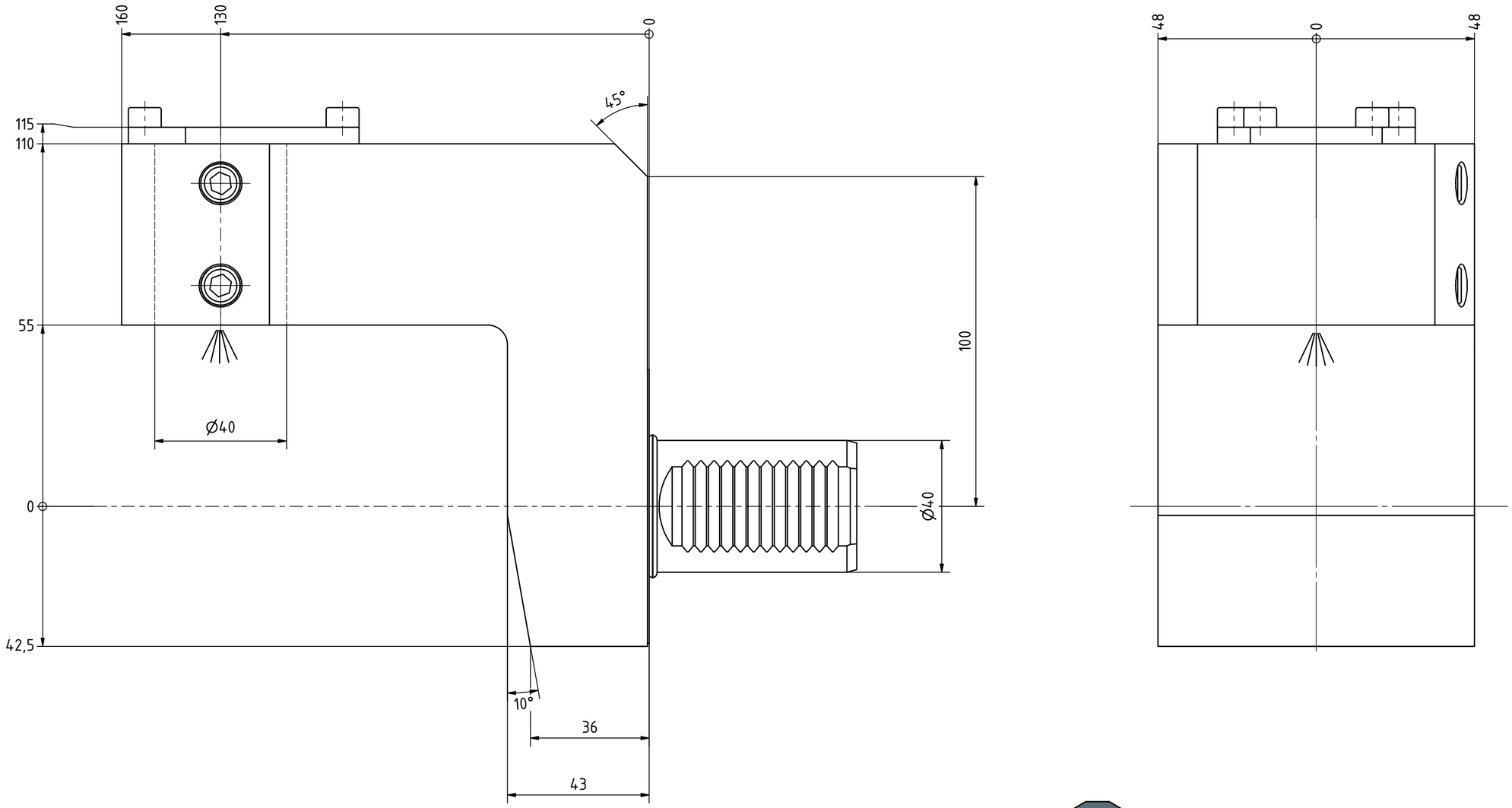

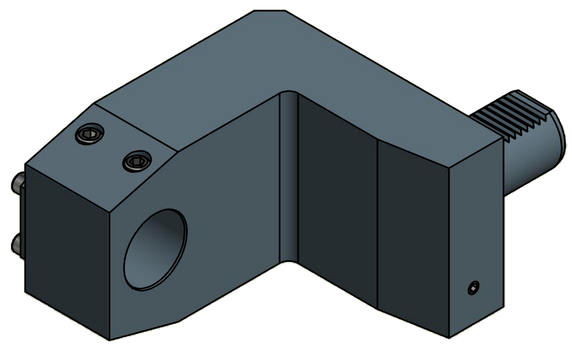

Copyright ***EWS** Tool Technologies*
Weitergabe und Vervielfaeltigung dieser Unterlage, Verwertung und Mitteilung ihres Inhalts nicht gestattet, soweit nicht ausdruecklich zugestanden. Zuwiderhandlungen verpflichten zu Schadenersatz.

Bemerkung - *Note*	Technische Daten - *technical data* *Weight* = 9.484 [kg]	Benennung - *Title* Bohrstangenhalter *Boring bar holder*	**EWS** Weigele GmbH & Co. KG Maybachstr. 1 D-73066 Uhingen www.ews-tools.de **EWS** Tool Technologies	Technische Aenderungen vorbehalten! *Subject to technical modifications!* IDENT: D-EWS-101820 REV: -/- Nr. - *No.* 19.4040LCTXRZ-55X130-S01 MNR. 154013

QR