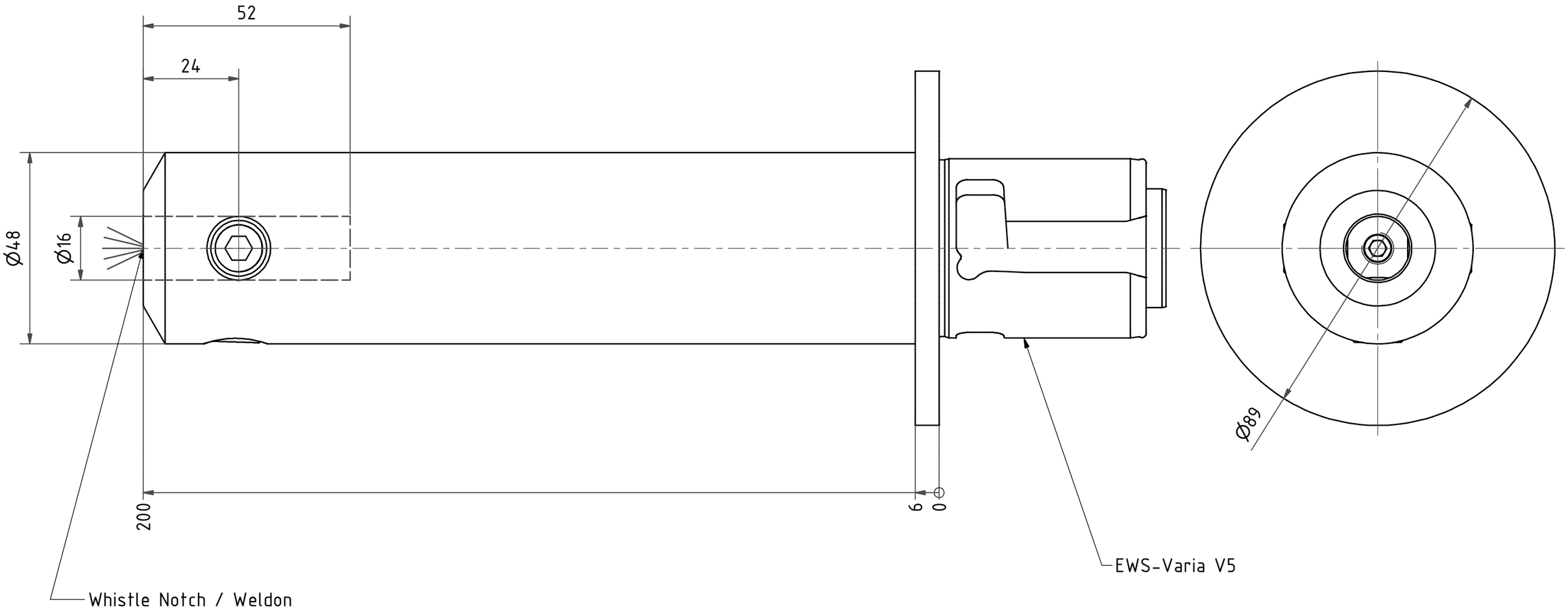

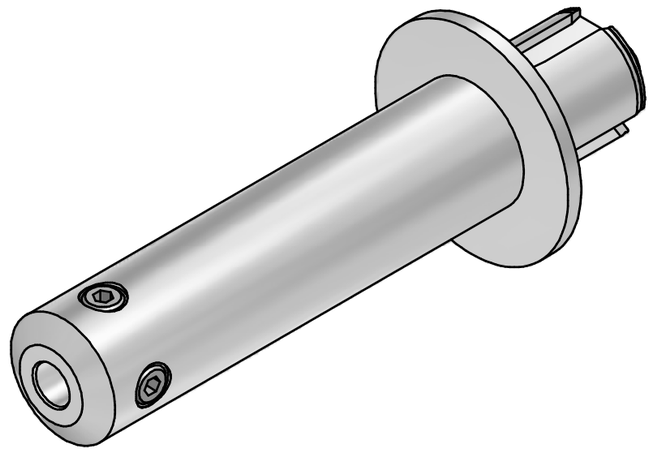

Schutzrecht angemeldet
Trademark right applied

Bemerkung - *Note*

Copyright ***EWS*** *Tool Technologies*
Weitergabe und Vervielfaeltigung dieser Unterlage, Verwertung und Mitteilung ihres Inhalts nicht gestattet, soweit nicht ausdruecklich zugestanden. Zuwiderhandlungen verpflichten zu Schadenersatz.

Benennung - *Title*

Vollbohrerhalter
U -drill holder

	name	date
drawing	Theiss	30.11.2010

EWS Tool Technologies
EWS Weigele GmbH & Co. KG
Maybachstr. 1
D-73066 Uhingen
Tel. +49(0)7161/93040-100

Technische Aenderungen vorbehalten!
Subject to technical modifications!

Nr.
27.V516WNL200

DIN A3

MNR: S04250 IDENT: D-EWS-096663 - Blatt - *page* 1 (1)