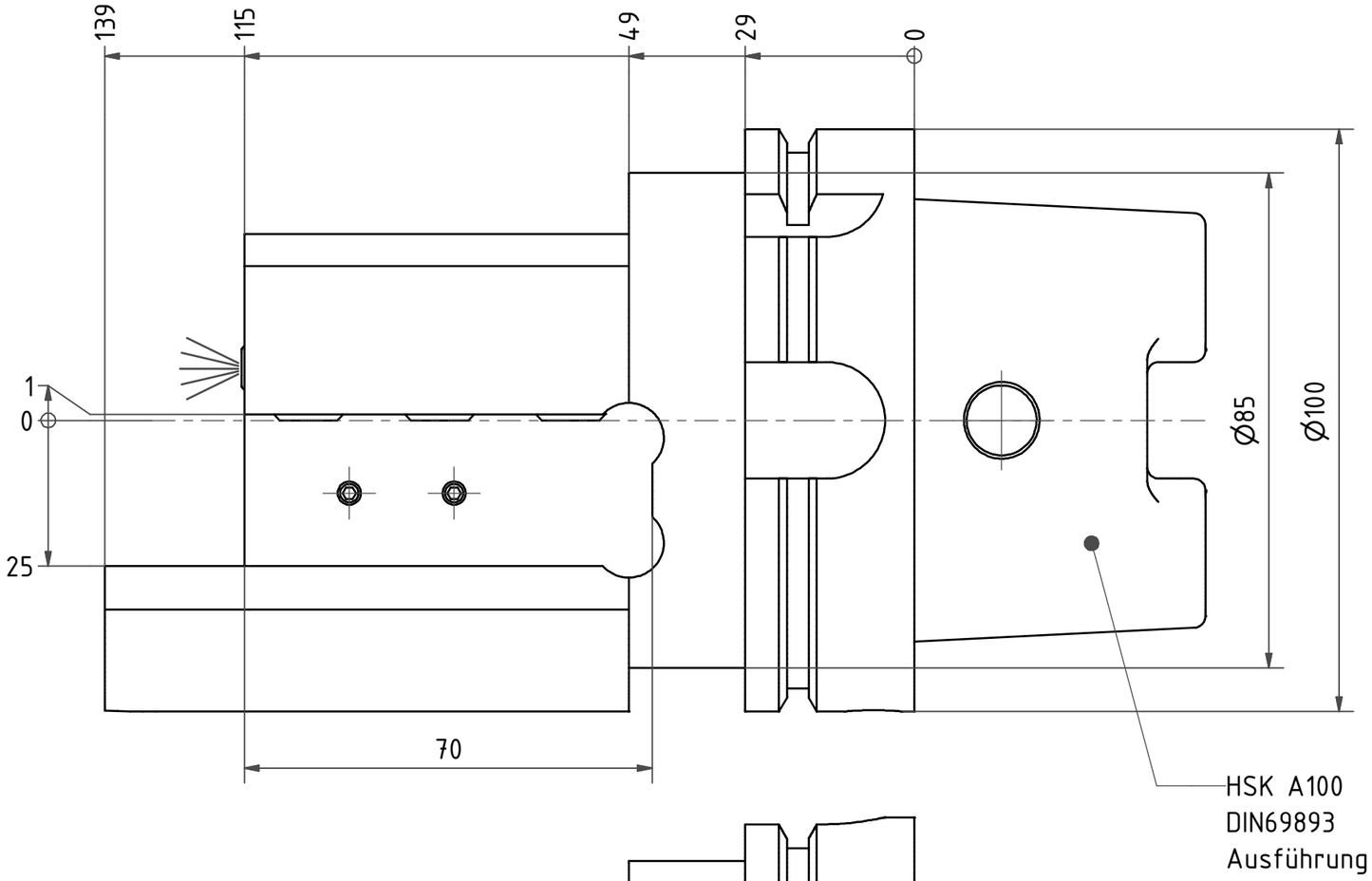

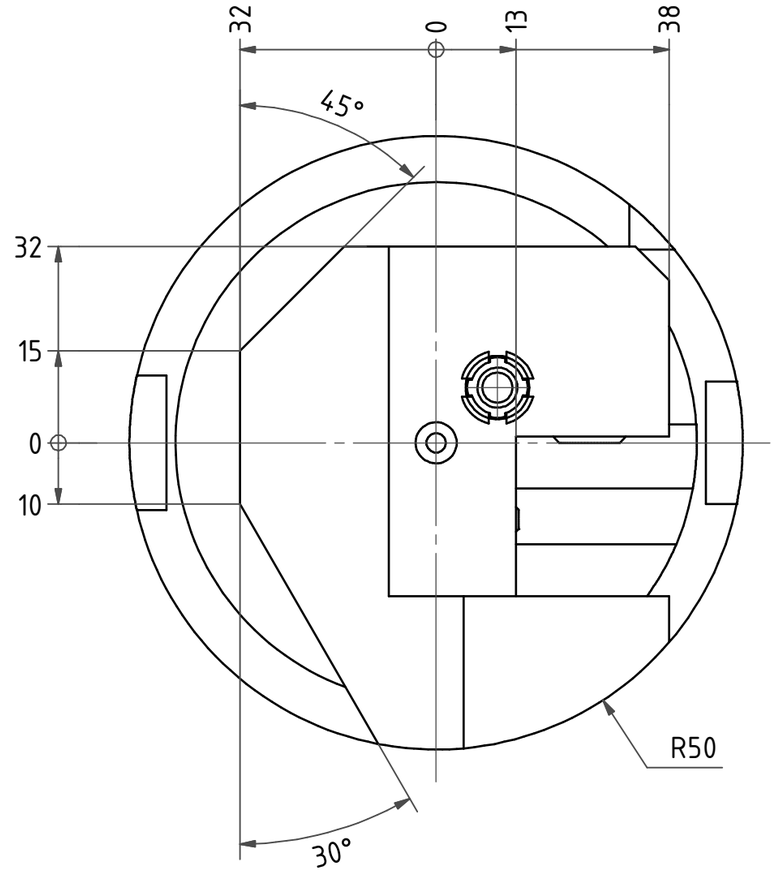

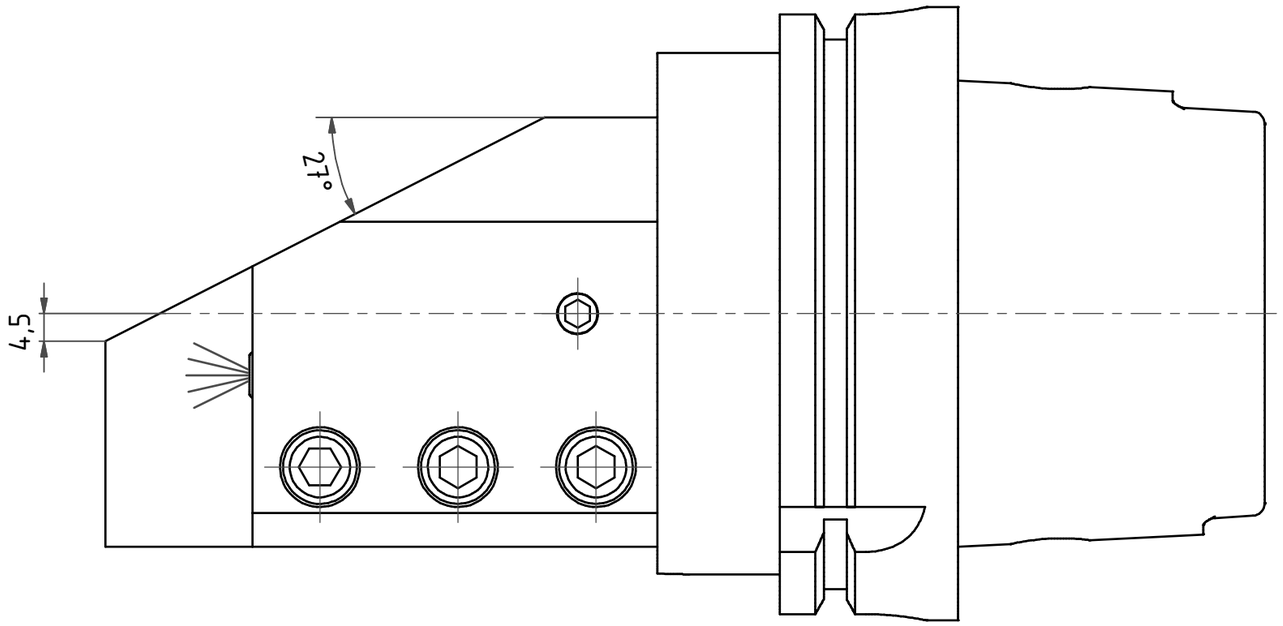

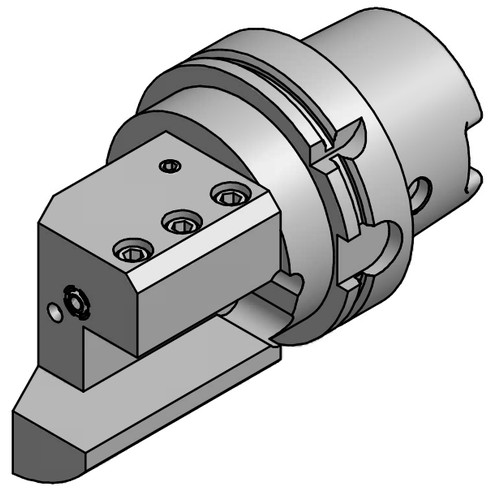

Bemerkung - *Note*

Copyright ***EWS*** *Tool Technologies*
Weitergabe und Vervielfaeltigung dieser Unterlage, Verwertung und Mitteilung ihres Inhalts nicht gestattet, soweit nicht ausdruecklich zugestanden. Zuwiderhandlungen verpflichten zu Schadenersatz.

Benennung - *Title*

Vierkant Längsaufnahme

OD turning holder

	name	date
drawing	Barra	10.03.2009

EWS Tool Technologies
Weigele GmbH & Co. KG
Maybachstr. 1
D-73066 Uhingen
Tel. +49(0)7161/93040-10

Technische Aenderungen vorbehalten!
Subject to technical modifications!

Nr.
1.HSK100A25X32-ISCAR

DIN A3

MNR: S03421 IDENT: D-EWS-072789 Blatt - *page* 1 (1)