Ceramics Seal | Butterfly Seal | Highspeed | Tech Details

Spannzange / *collet* ER25 DIN6499
Spannbereich / *clamping range*: 1,0 - 16,0

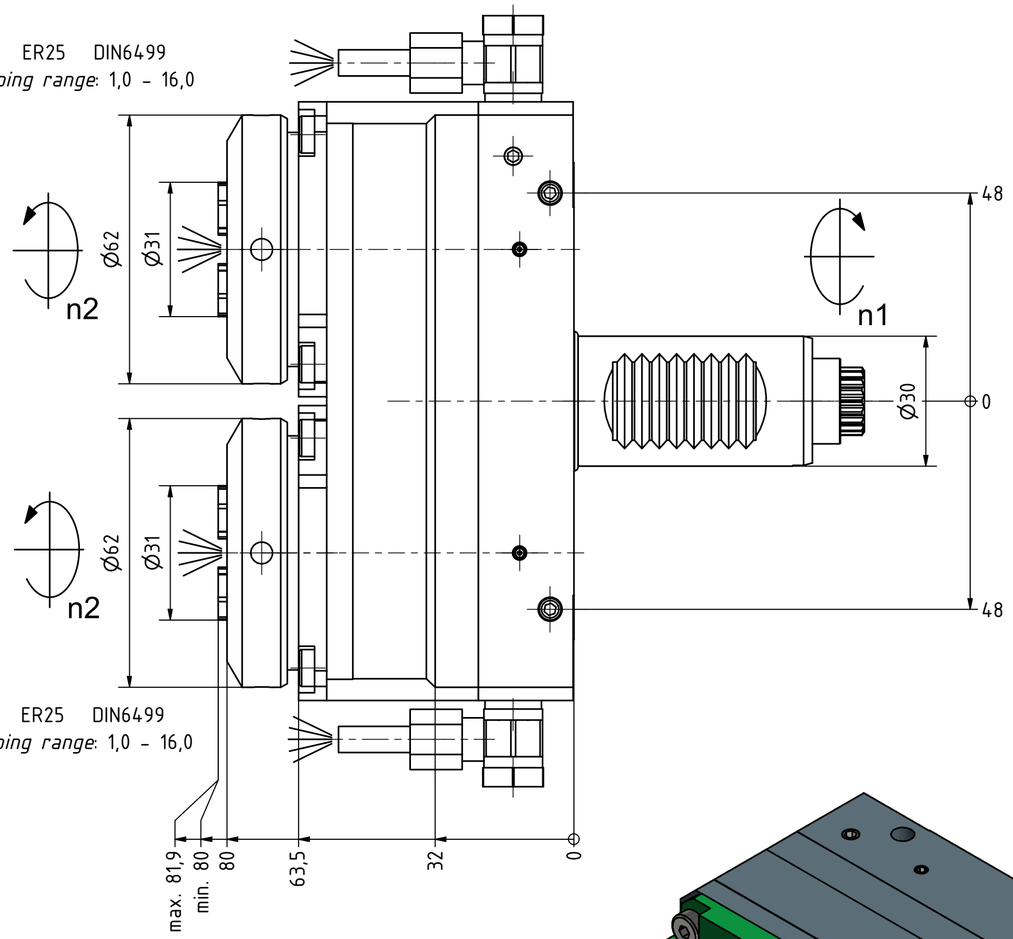

Spannzange / *collet* ER25 DIN6499
Spannbereich / *clamping range*: 1,0 - 16,0

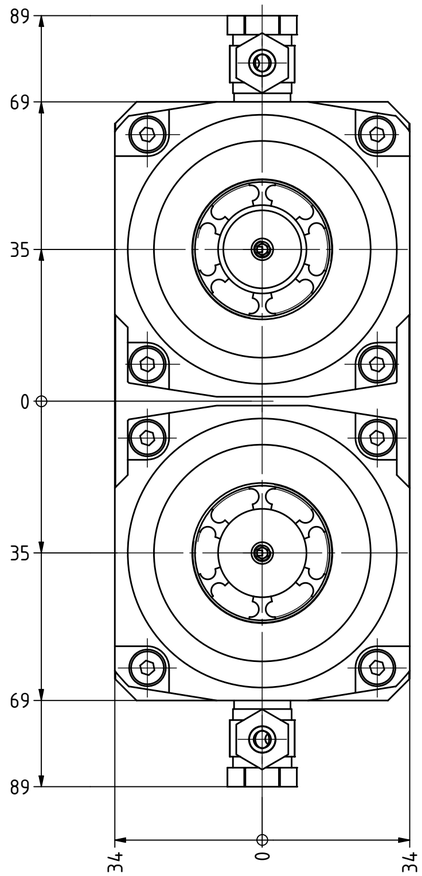

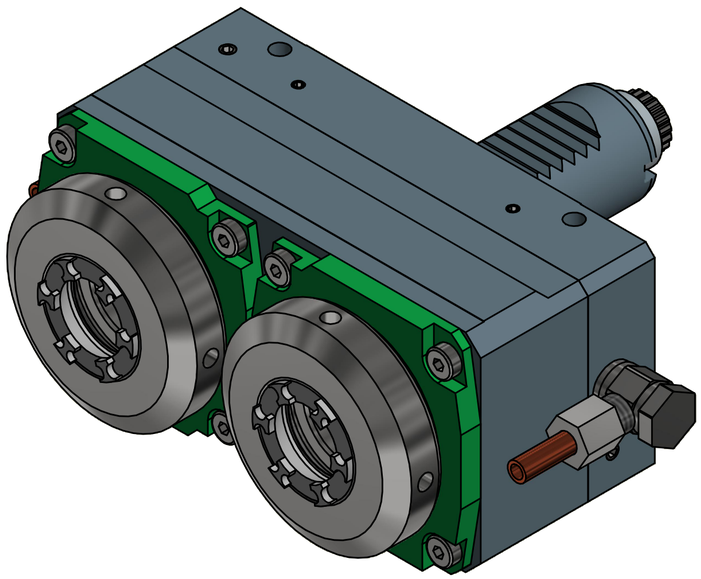

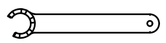

Spannzangenschlüssel für innenliegende Mutter
Clamping wrench for internal collet
225AX

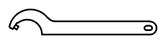

Hakenschlüssel mit Zapfen
Hook wrench with fixed pin
DIN1810 B 58x62

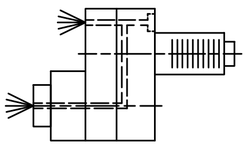

Innen- und Aussenkuehlung / *Inside and outside coolant supply*
Kuehlmittelfiltrierung<50µ / *coolant filtration<50µ*

Copyright ***EWS** Tool Technologies*
Weitergabe und Vervielfaeltigung dieser Unterlage, Verwertung und Mitteilung ihres Inhalts nicht gestattet, soweit nicht ausdruecklich zugestanden. Zuwiderhandlungen verpflichten zu Schadenersatz.

Bemerkung - *Note*
Für Trockenlauf geeignet!
Use without coolant fluid allowed!

Technische Daten - *technical data*

Weight		=	2.344 [kg]
Torque max.	(M1/M2)	=	16 / 4 | 4 [Nm]
Speed max.	(n1/n2)	=	6000 / 12000 | 12000 [1/min]
Gear ratio	(i)=n1:n2	=	1:2 | 1:2
Pressure	(pmax)	=	70 [bar]

Benennung - *Title*
Axial Bohr und Fräskopf
Axial drilling and milling head

EWS Tool Technologies
EWS Weigele GmbH & Co. KG
Maybachstr. 1
D-73066 Uhingen
www.ews-tools.de

Technische Aenderungen vorbehalten!
Subject to technical modifications!

IDENT: DEWS138781 | REV: -/A

Nr. - *No.* 40.3025DXCTXIKDI1IMTK70
MNR. 224537

QR