EWS.Varia | Butterfly Seal | Polygon Joint | Coolant Management | Tech Details

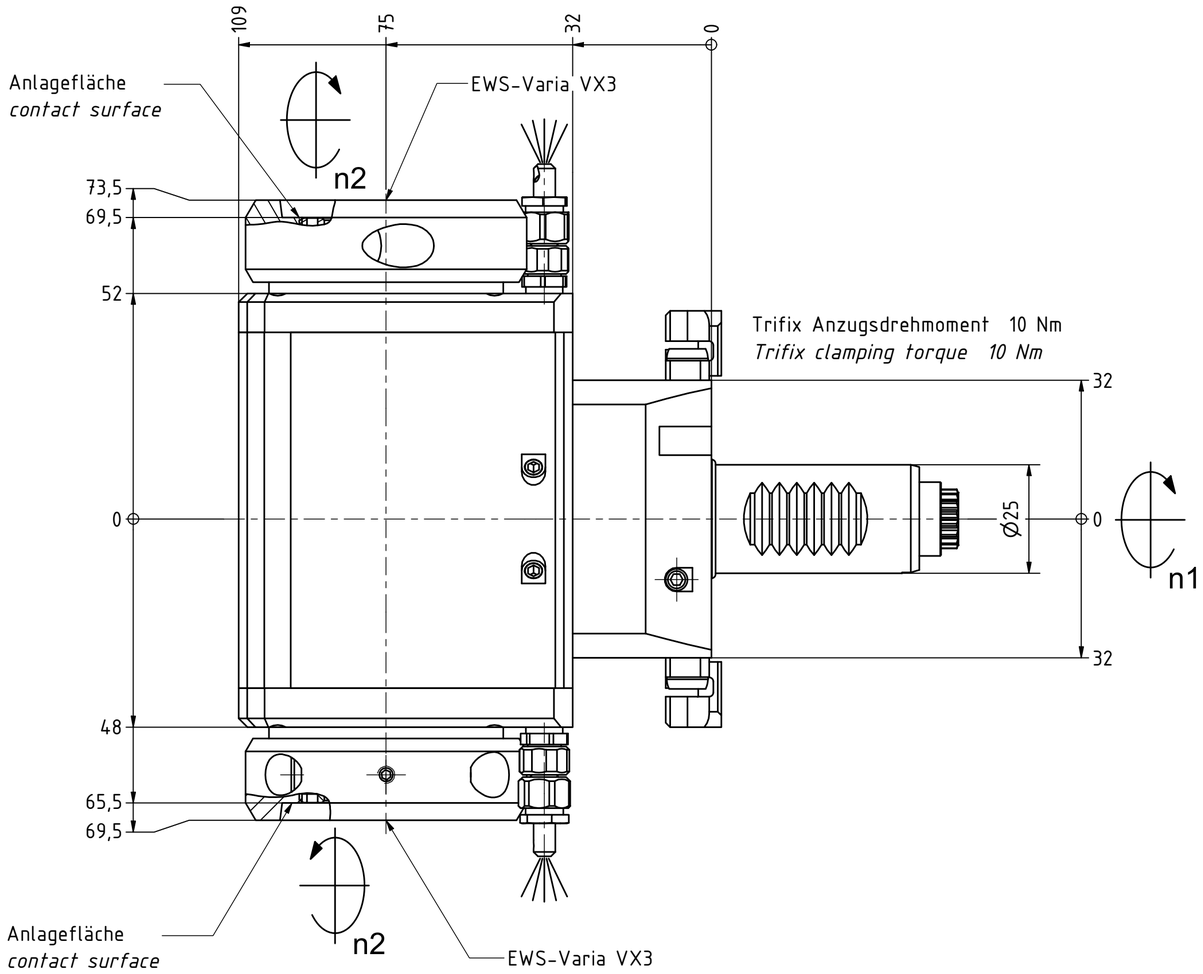

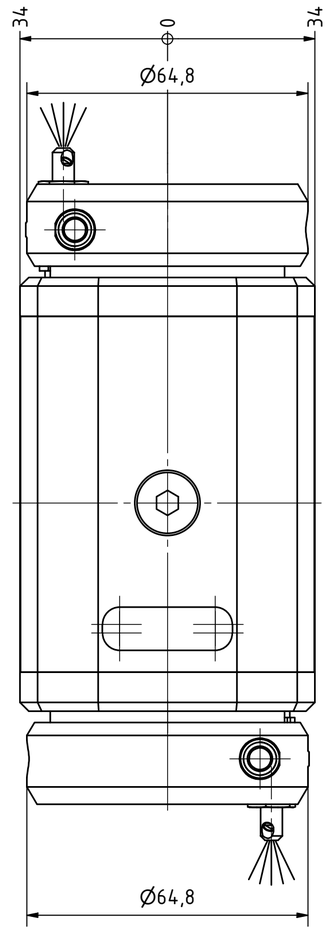

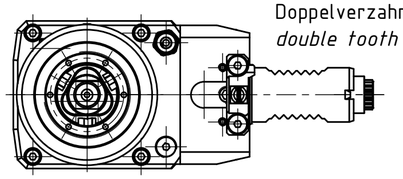

Doppelverzahnung Lizenz Traub
double tooth system licence Traub

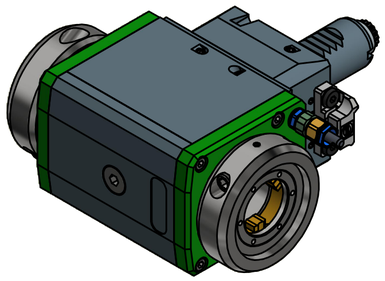

Copyright ***EWS** Tool Technologies*
Weitergabe und Vervielfaeltigung dieser Unterlage, Verwertung und Mitteilung ihres Inhalts nicht gestattet, soweit nicht ausdruecklich zugestanden. Zuwiderhandlungen verpflichten zu Schadenersatz.

Bemerkung - *Note*

Technische Daten - *technical data*

Weight		=	4.975 [kg]
Torque max.	(M1/M2)	=	25 / 25 | 25 [Nm]
Speed max.	(n1/n2)	=	8000 / 8000 | 8000 [1/min]
Gear ratio	(i)=n1:n2	=	1:1 | 1:1

Benennung - *Title*

Radial Bohr und Fräskopf
Radial drilling and milling head

EWS Weigele GmbH & Co. KG
Maybachstr. 1
D-73066 Uhingen
www.ews-tools.de

Technische Aenderungen vorbehalten!
Subject to technical modifications!

IDENT: DEWS136032 | REV: -/A

Nr. - *No.* 60.25VX3LD5480RLTF

MNR. 224645

QR