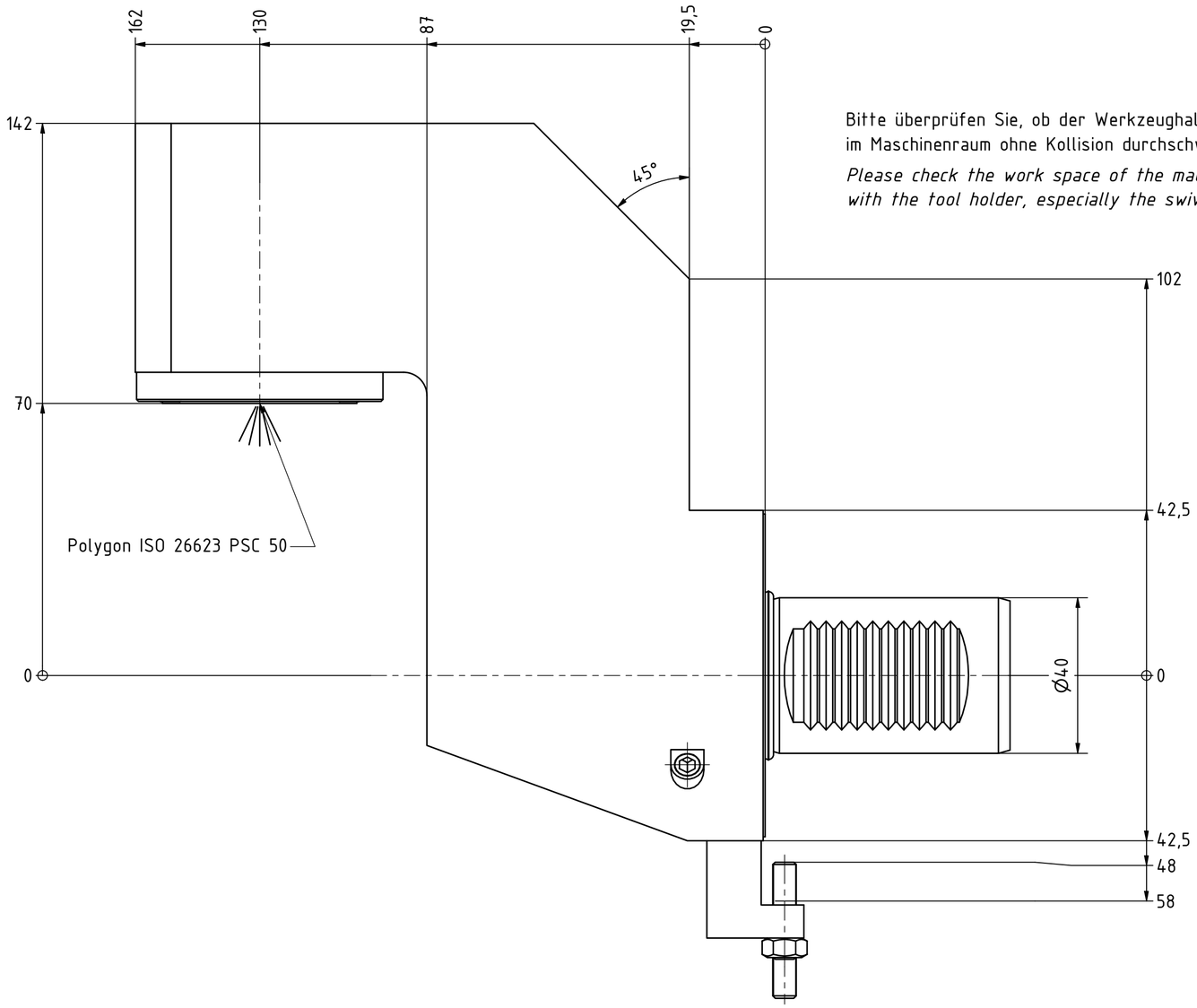

Bitte überprüfen Sie, ob der Werkzeughalter auf ihrem Revolver im Maschinenraum ohne Kollision durchschwenken kann.

Please check the work space of the machine for interferences with the tool holder, especially the swiveling diameter.

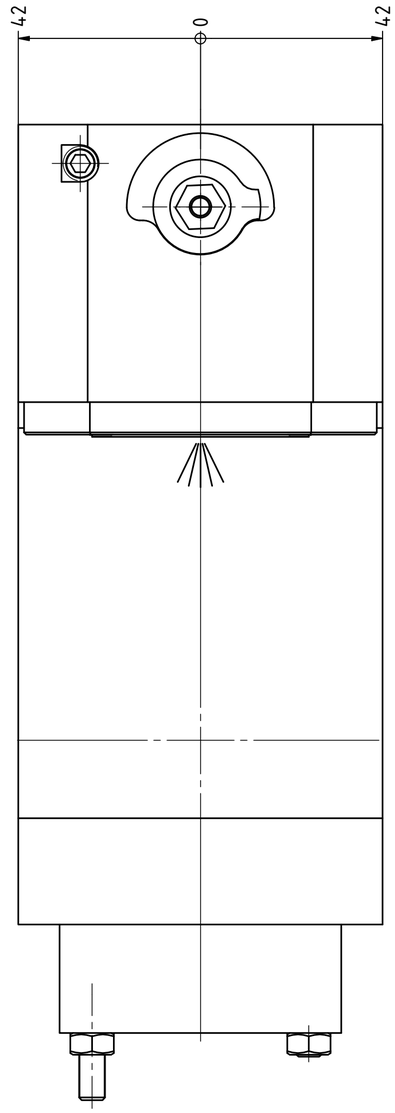

(1 : 2)

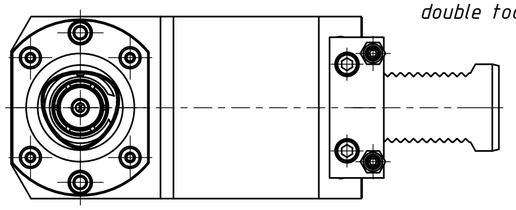

Doppelverzahnung Lizenz Traub

double tooth system licence Traub

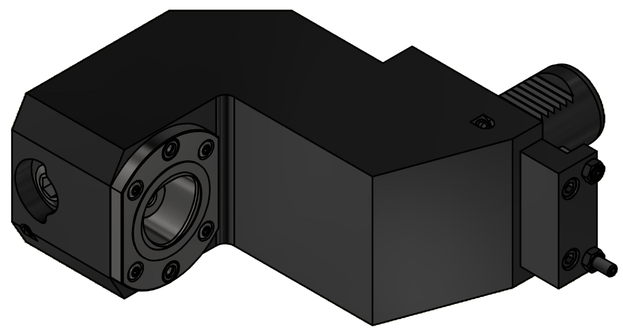

Copyright ***EWS** Tool Technologies*
Weitergabe und Vervielfaeltigung dieser Unterlage, Verwertung und Mitteilung ihres Inhalts nicht gestattet, soweit nicht ausdruecklich zugestanden. Zuwiderhandlungen verpflichten zu Schadenersatz.

Bemerkung - *Note*	Technische Daten - *technical data*	Benennung - *Title*		
MA = 70 Nm max. 80 bar	*Weight* = 11.841 [kg]	Werkzeugaufnahme *Tool adaptor*	EWS Tool Technologies — EWS Weigele GmbH & Co. KG, Maybachstr. 1, D-73066 Uhingen, www.ews-tools.de Nr. - *No.* 19.40C5VTC250RLÜKZ-70X130	Technische Aenderungen vorbehalten! *Subject to technical modifications!* IDENT: DEWS236885 REV: -/D MNR. 224525 QR