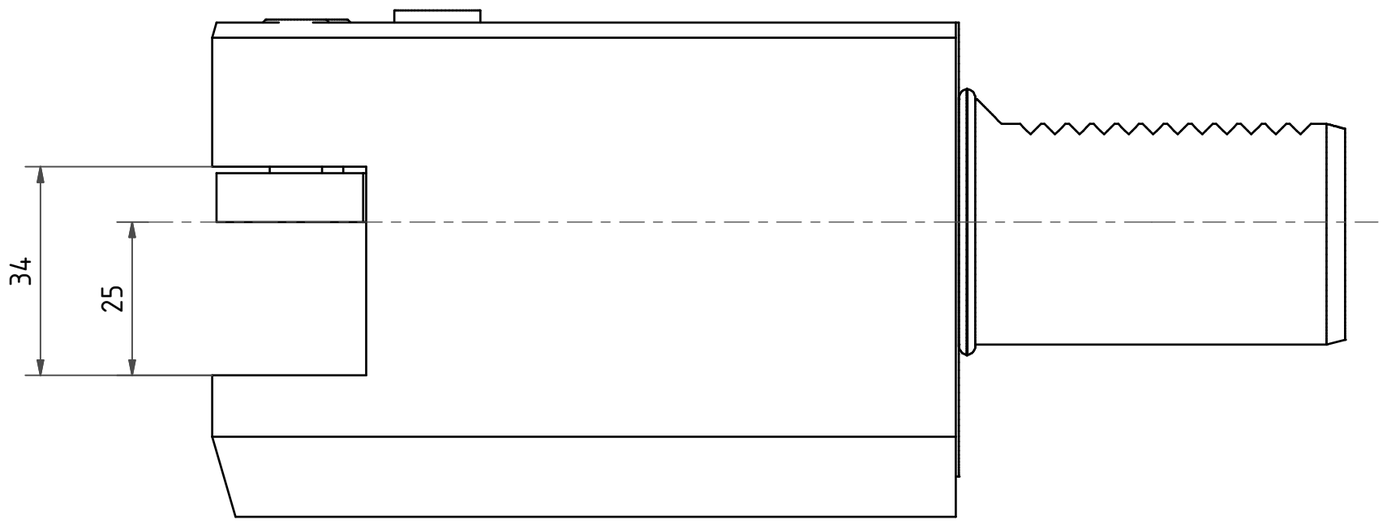

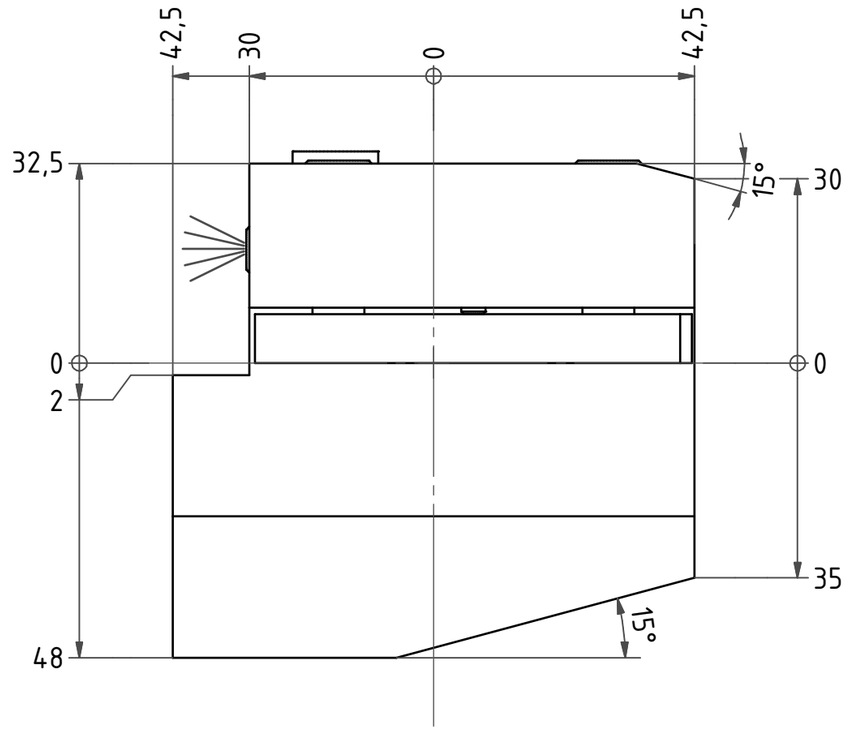

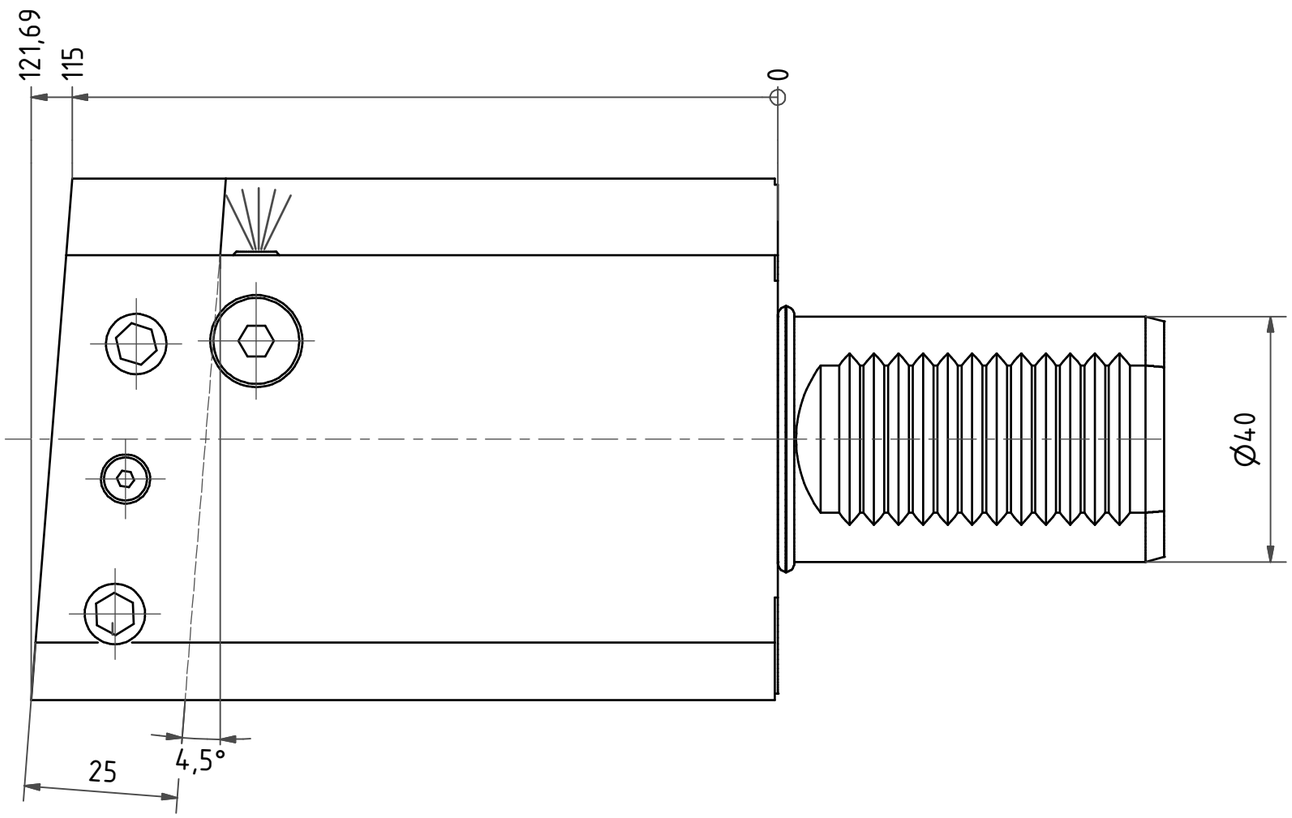

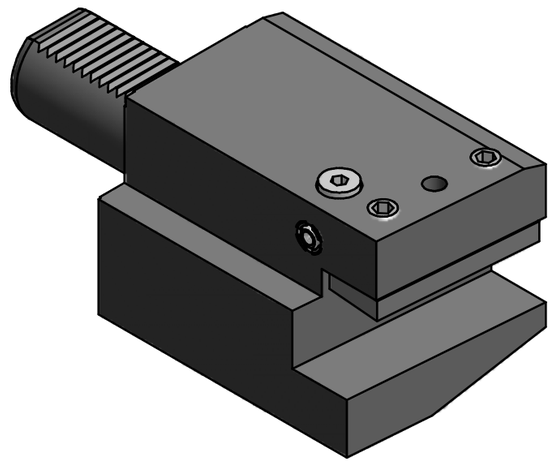

Bemerkung - *Note*

Copyright ***EWS*** *Tool Technologies*
Weitergabe und Vervielfaeltigung dieser Unterlage, Verwertung und Mitteilung ihres Inhalts nicht gestattet, soweit nicht ausdruecklich zugestanden. Zuwiderhandlungen verpflichten zu Schadenersatz.

Benennung - *Title*

Vierkant Queraufnahme links
turning tool. left hand

	name	date
drawing	Hagmann	12.12.2007

EWS Tool Technologies
Weigele GmbH & Co. KG
Maybachstr. 1
D-73066 Uhingen
Tel. +49(0)7161/93040-10

Technische Aenderungen vorbehalten!
Subject to technical modifications!

Nr.
8.4025L2=115-94.5TKW

DIN A3

MNR: S02469 IDENT: D-EWS-054217 Blatt - *page* 1 (1)