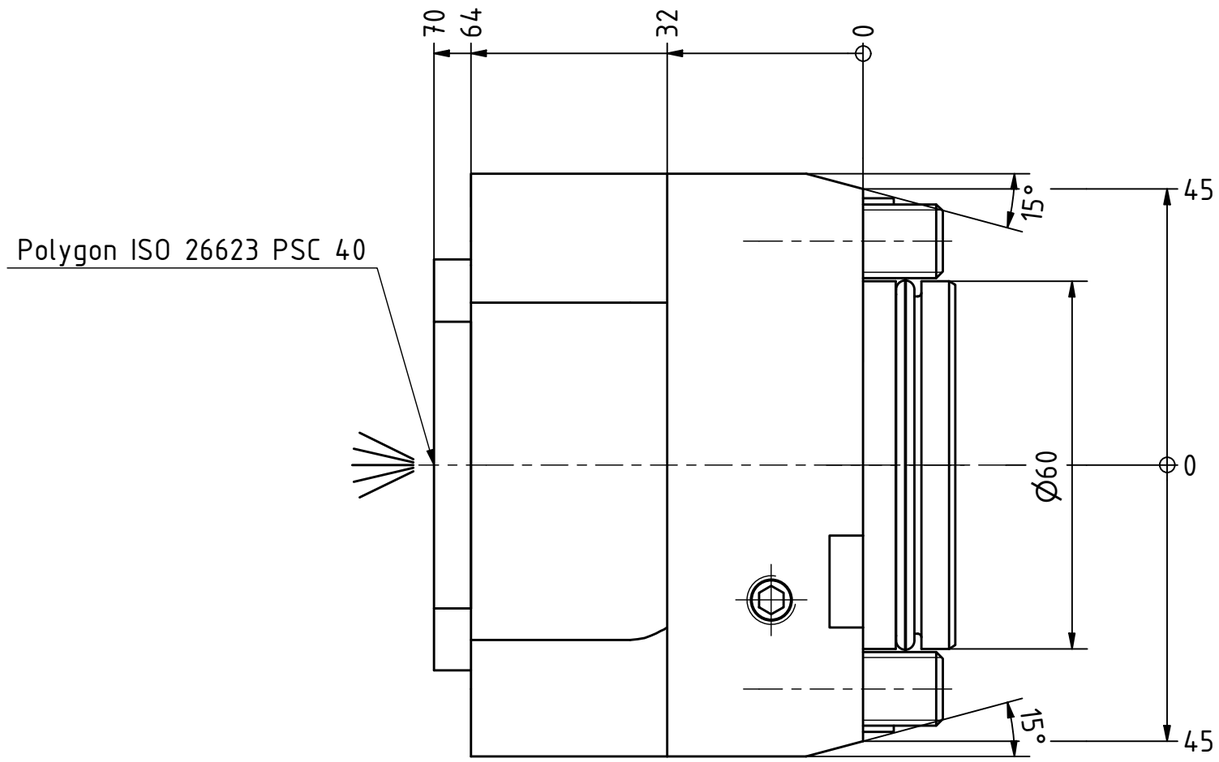

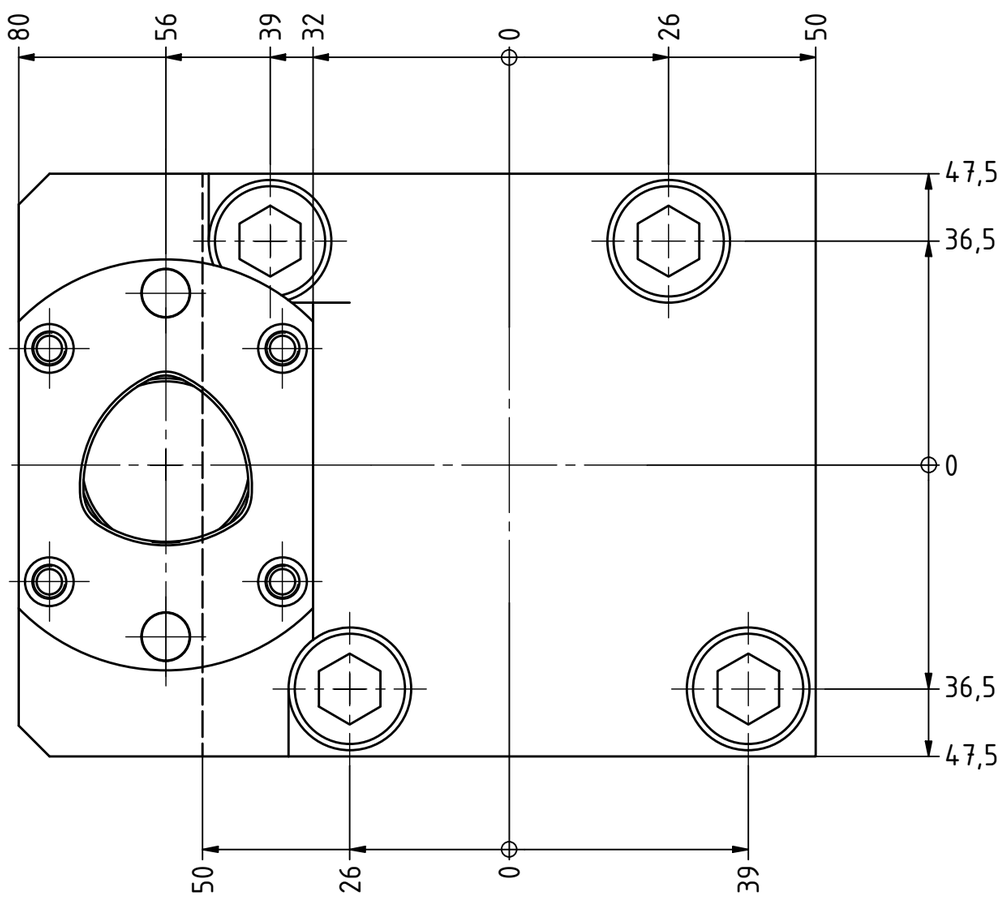

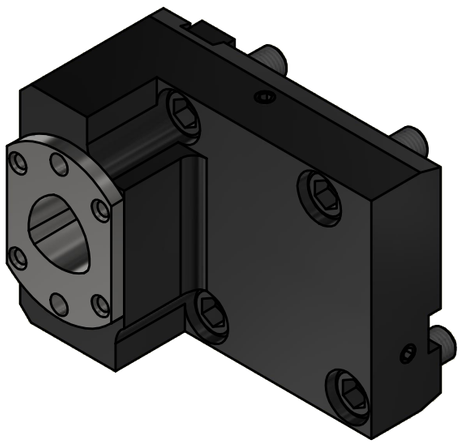

Schaftstück muss für Okuma Multus U3000/U4000 demontiert werden
shank piece must be removed for Okuma Multus U3000/U4000

Copyright ***EWS** Tool Technologies*
Weitergabe und Vervielfaeltigung dieser Unterlage, Verwertung und Mitteilung ihres Inhalts nicht gestattet, soweit nicht ausdruecklich zugestanden. Zuwiderhandlungen verpflichten zu Schadenersatz.

Bemerkung - *Note*	Technische Daten - *technical data*	Benennung - *Title*			
MA = 50 Nm max. 80 bar	*Weight* = [kg]	**Vierkant Längsaufnahme links** ***turning holder left hand***	EWS Tool Technologies **EWS** Weigele GmbH & Co. KG Maybachstr. 1 D-73066 Uhingen www.ews-tools.de	Technische Aenderungen vorbehalten! *Subject to technical modifications!* IDENT: DEWS239869	REV: -/A
			Nr. - *No.* **4.BMTC4LB2000**		MNR. **173223**

QR