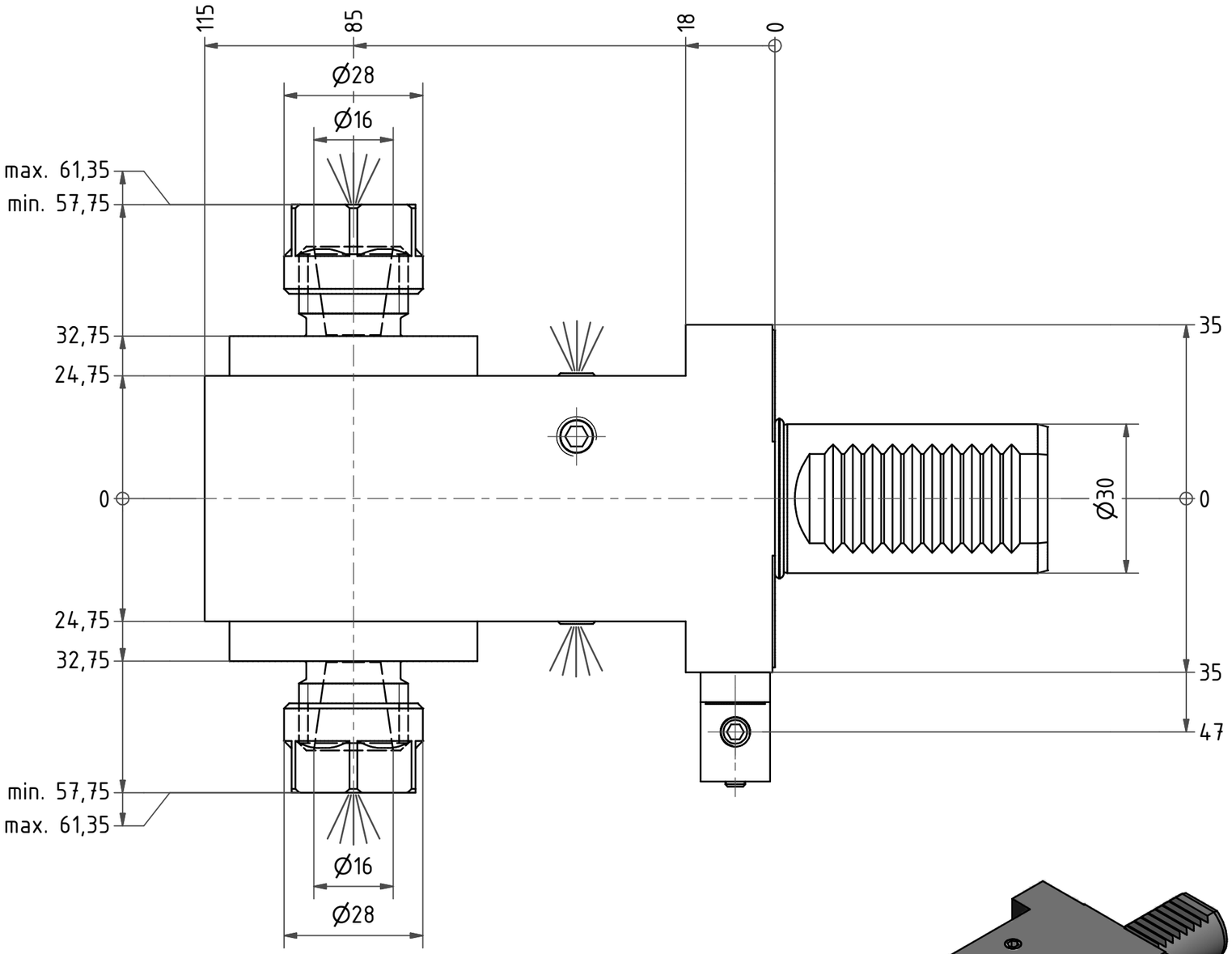

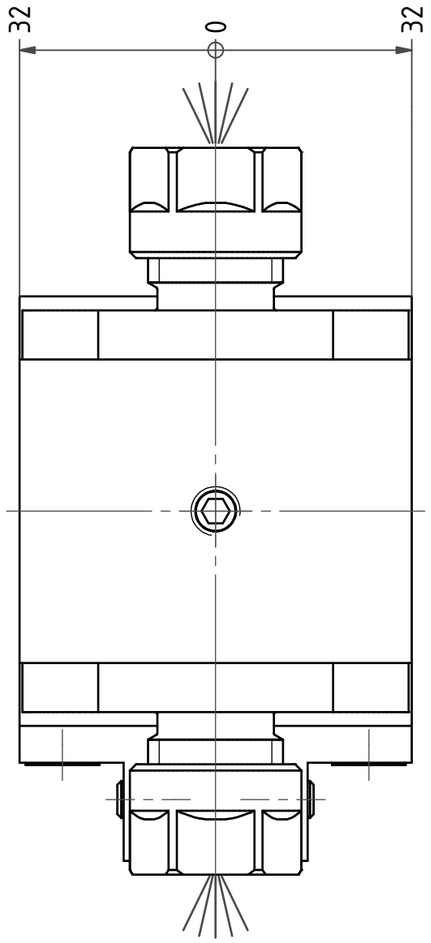

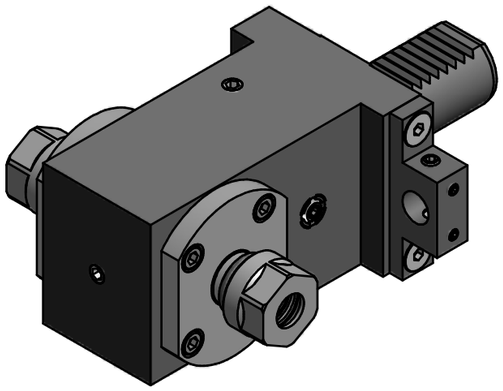

Spannzange / *Collet* ER16 DIN6499
Spannbereich / *Clamping range*: 1,0 – 10,0

Gewindebohrzange / *Tapping Collet*
ET-1-16 M1-M6

Bemerkung – *Note*

Copyright ***EWS*** *Tool Technologies*
Weitergabe und Vervielfaeltigung dieser Unterlage, Verwertung und Mitteilung ihres Inhalts nicht gestattet, soweit nicht ausdruecklich zugestanden. Zuwiderhandlungen verpflichten zu Schadenersatz.

Benennung – *Title*

Spannzangenaufnahme
Collet chuck holder

	name	date
drawing	Sadoroschni	24.09.2015

EWS Tool Technologies
EWS Weigele GmbH & Co. KG
Maybachstr. 1
D-73066 Uhingen
Tel. +49(0)7161/93040-100

Technische Aenderungen vorbehalten!
Subject to technical modifications!

Nr.
31.3016DCTX

DIN A3

MNR: 186779 IDENT: D-EWS-187033 – Blatt – *page* 1 (1)