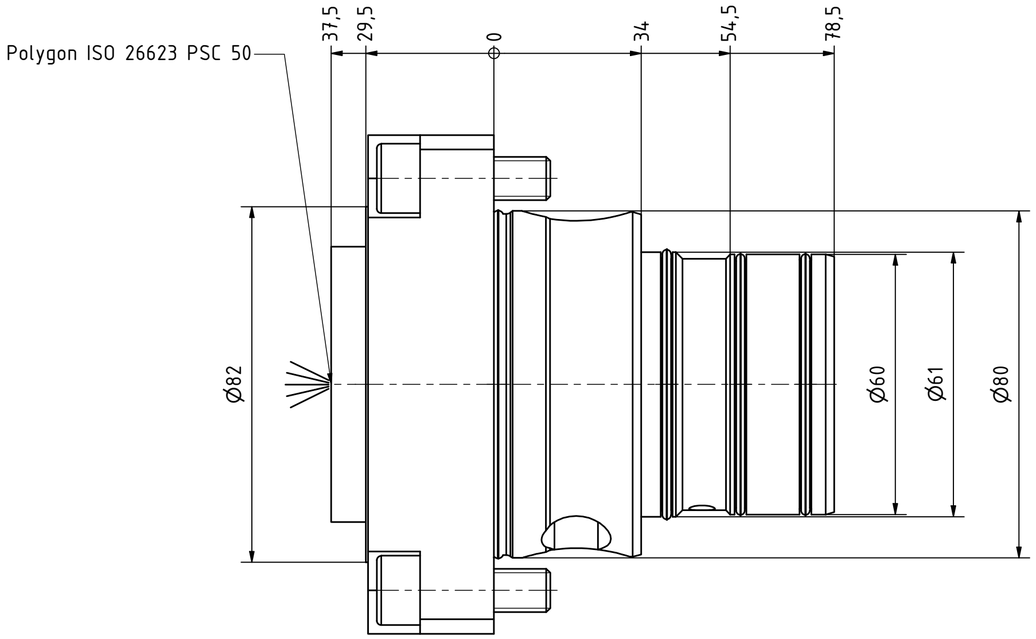


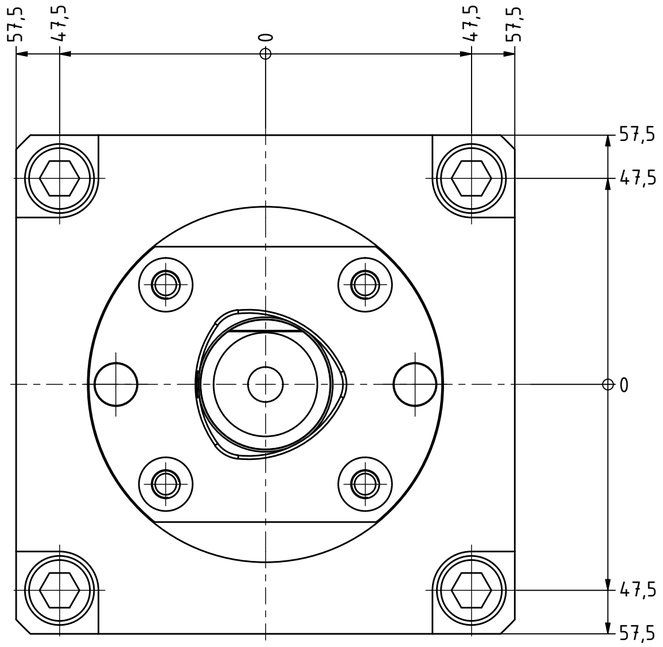


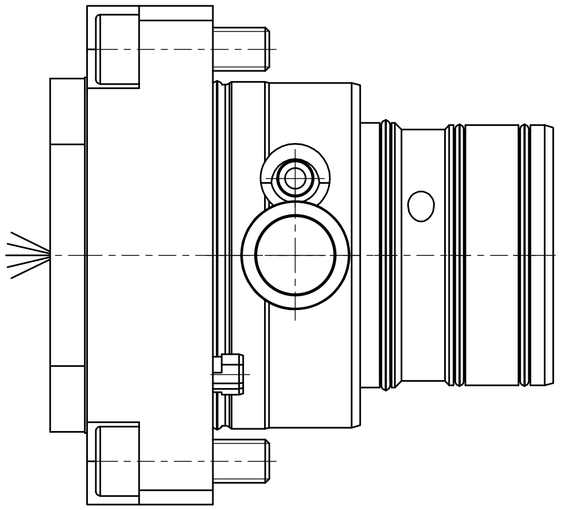

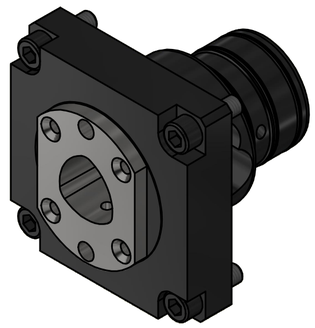

Copyright ***EWS*** *Tool Technologies*
Weitergabe und Vervielfaeltigung dieser Unterlage, Verwertung und Mitteilung ihres Inhalts nicht gestattet, soweit nicht ausdruecklich zugestanden. Zuwiderhandlungen verpflichten zu Schadenersatz.

| Bemerkung - *Note* | Technische Daten - *technical data* | Benennung - *Title* | | |
|---|---|---|---|---|
| MA = 70 Nm<br>max. 80 bar | *Weight* = [kg] | **Werkzeugaufnahme**<br>***Tool adaptor*** | EWS Tool Technologies<br>EWS Weigele GmbH & Co. KG<br>Maybachstr. 1<br>D-73066 Uhingen<br>www.ews-tools.de | Technische Aenderungen vorbehalten!<br>*Subject to technical modifications!*<br>IDENT: DEWS239854<br>REV: -/B |
| | | | Nr. - *No.*<br>19.CDI80C5ERG0400 | MNR.<br>170154 |

QR