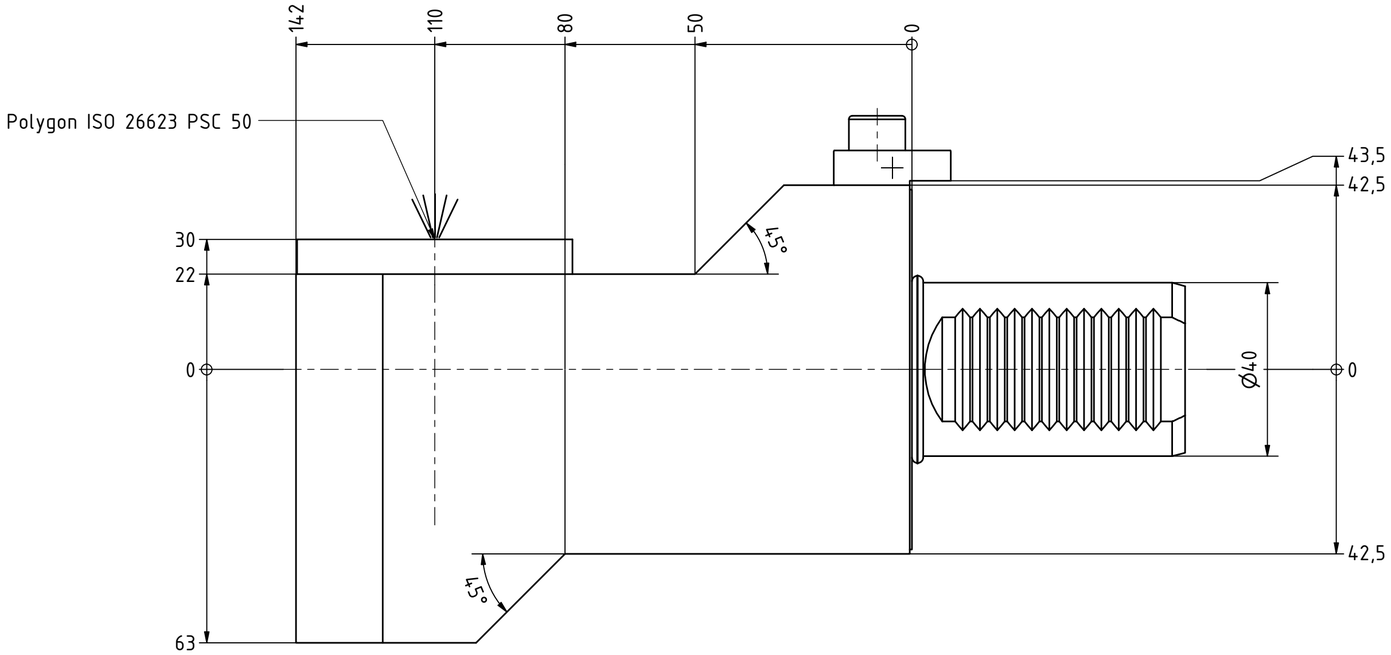

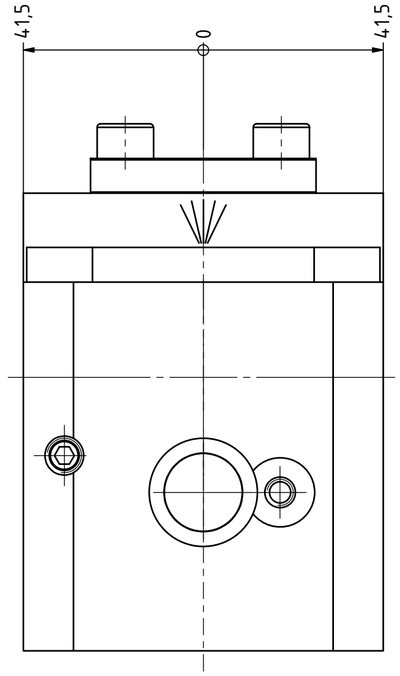

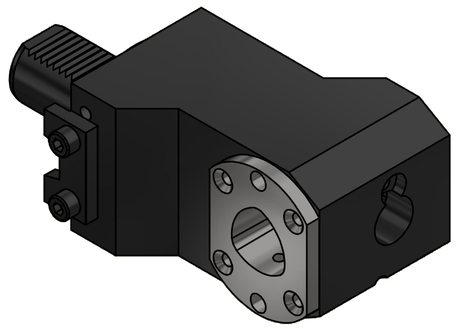

Copyright ***EWS** Tool Technologies*
Weitergabe und Vervielfaeltigung dieser Unterlage, Verwertung und Mitteilung ihres Inhalts nicht gestattet, soweit nicht ausdruecklich zugestanden. Zuwiderhandlungen verpflichten zu Schadenersatz.

Bemerkung - *Note*	Technische Daten - *technical data*	Benennung - *Title*		
MA = 70 Nm max. 80 bar	*Weight* = 7.757 [kg]	Bohrstangenhalter *Boring bar holder*	EWS Tool Technologies EWS Weigele GmbH & Co. KG Maybachstr. 1 D-73066 Uhingen www.ews-tools.de	Technische Aenderungen vorbehalten! *Subject to technical modifications!* IDENT: D-EWS-019965 REV: -/A
			Nr. - *No.* 19.40C5G400L	MNR. S01471

QR