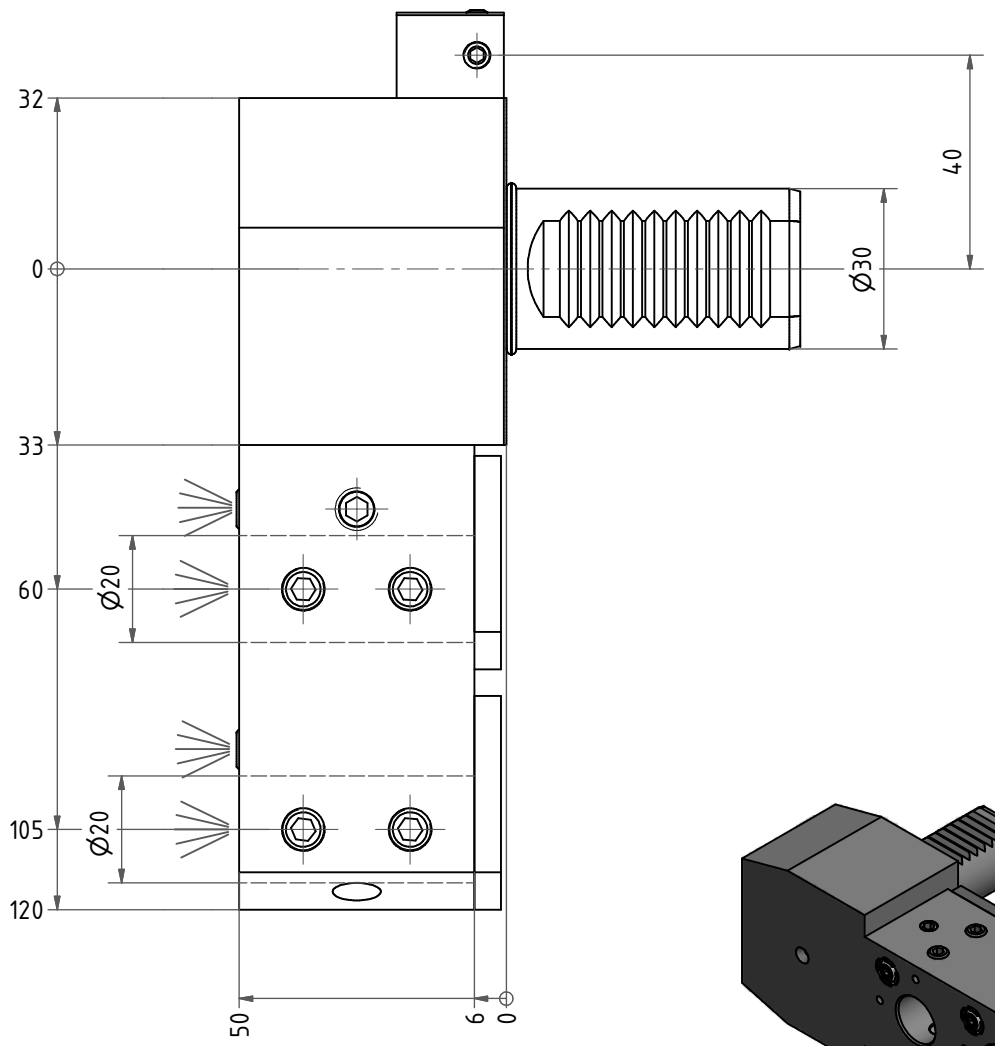


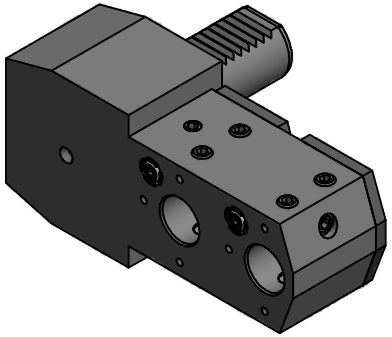

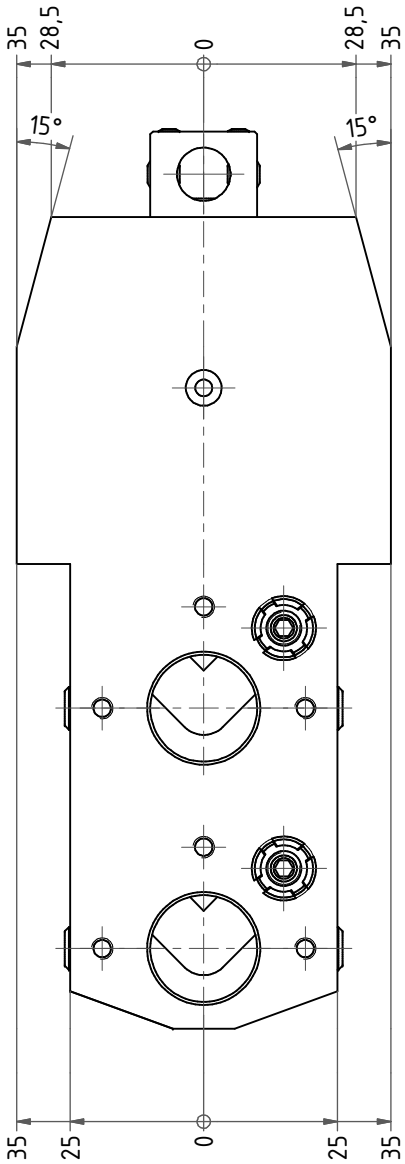


Copyright ***EWS*** *Tool Technologies*
Weitergabe und Vervielfaeltigung dieser Unterlage, Verwertung und Mitteilung ihres Inhalts nicht gestattet, soweit nicht ausdruecklich zugestanden. Zuwiderhandlungen verpflichten zu Schadenersatz.

| Bemerkung - *Note* | Technische Daten - *technical data* | Benennung - *Title* | | |
|---|---|---|---|---|
| | *Weight* = 3.330 [kg] | Bohrstangenhalter<br>*Boring bar holder* | EWS Tool Technologies — EWS Weigele GmbH & Co. KG, Maybachstr. 1, D-73066 Uhingen, www.ews-tools.de | Technische Aenderungen vorbehalten! *Subject to technical modifications!* |
| | | | Nr. - *No.* 19.3020LRP20IK | IDENT: DEWS027186 REV: -/A |
| | | | MNR. 137525 | QR |