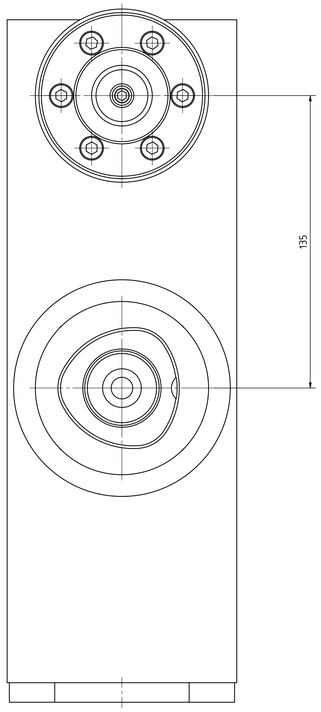

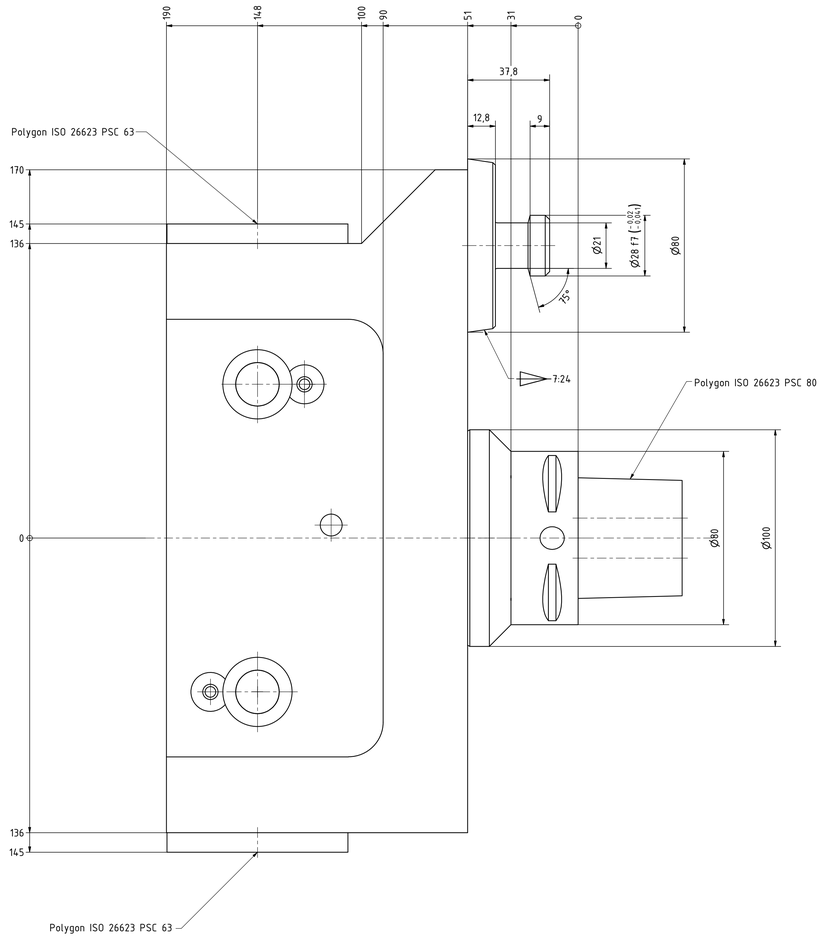

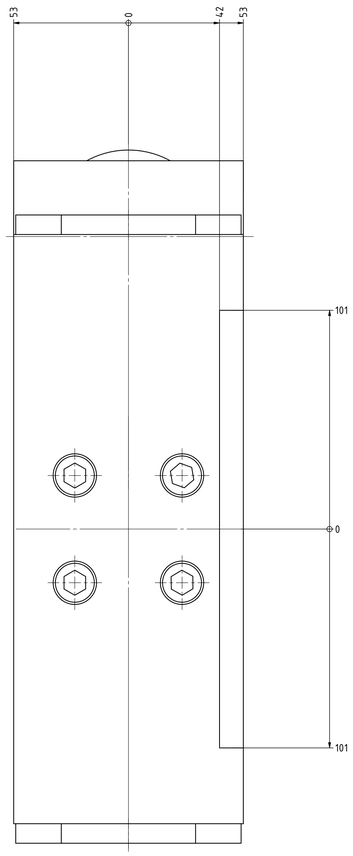

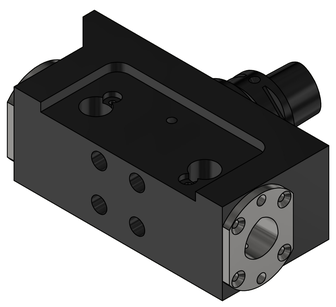

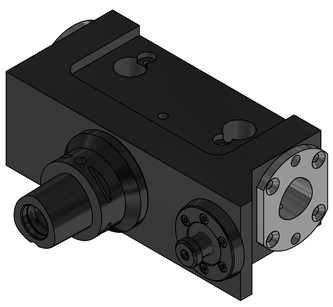

Copyright ***EWS** Tool Technologies*
Weitergabe und Vervielfältigung dieser Unterlage, Verwertung und Mitteilung ihres Inhalts nicht gestattet, soweit nicht ausdrücklich zugestanden. Zuwiderhandlungen verpflichten zu Schadenersatz.

Bemerkung – Note MA = 90 Nm max. 80 bar	Technische Daten – Technical data *Weight* = 32.856 [kg]	Benennung – Title Kombih.f. Innen.-u. Aussenkühlung *Combi holder for int/ext. cooling*	EWS Tool Technologies EWS Hoppe GmbH & Co. KG D-72484 Meßstetten www.ews-tools.de Technische Änderungen vorbehalten! *Subject to technical modifications!* IDENT: DEW524994 REV: –/B Nr. – No. 17.C8C6DNVL1350 ZNR 174608 QR