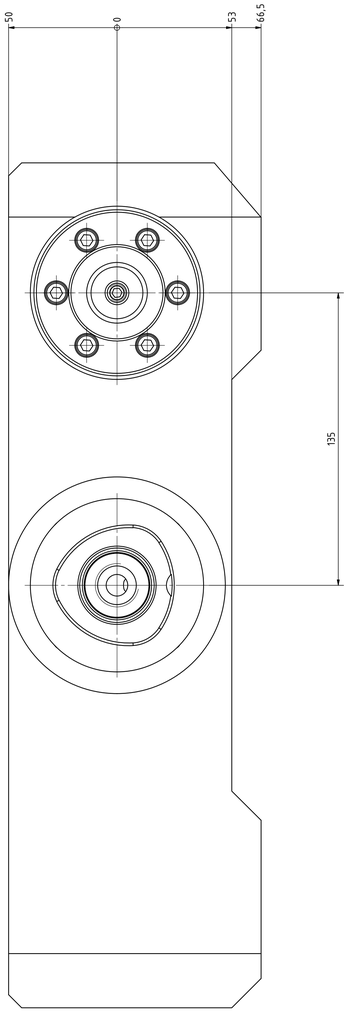

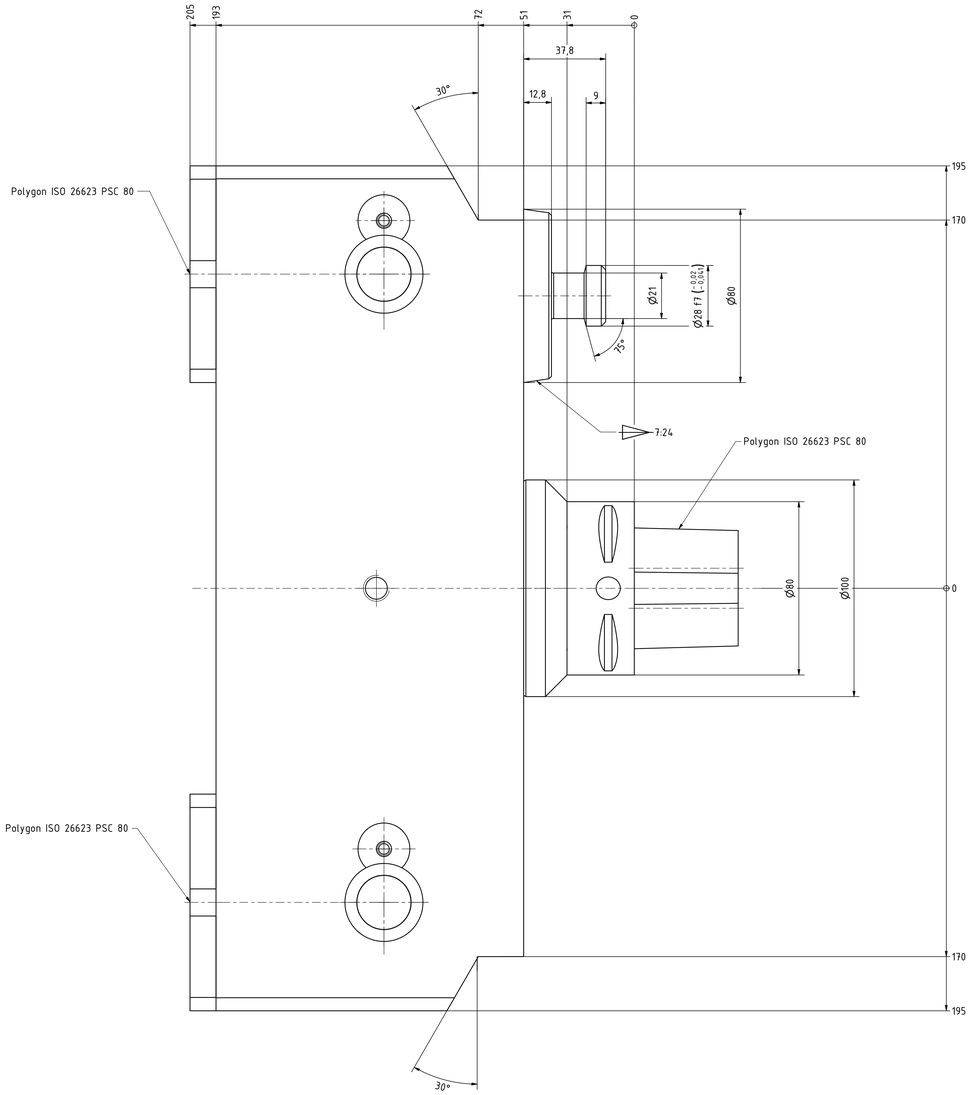

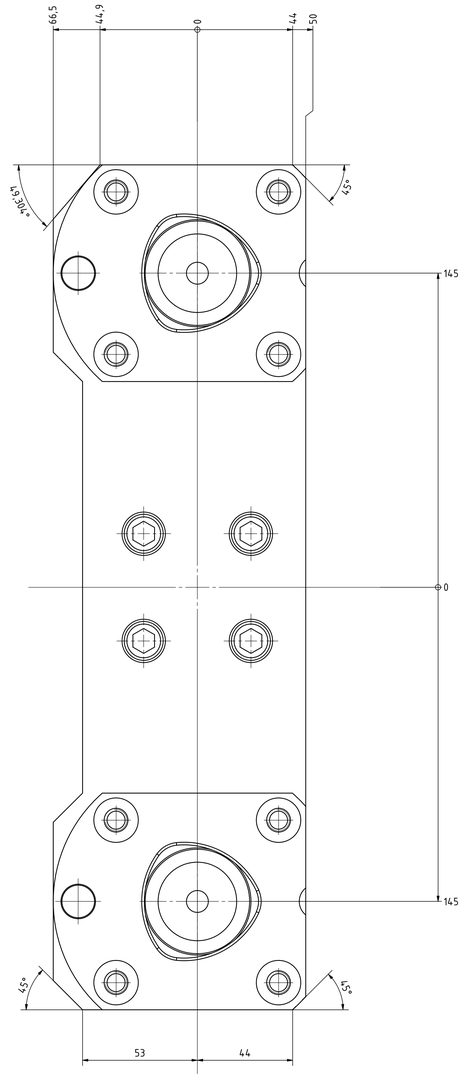

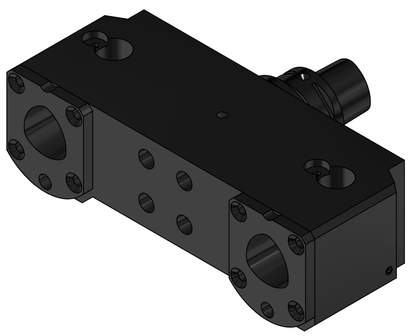

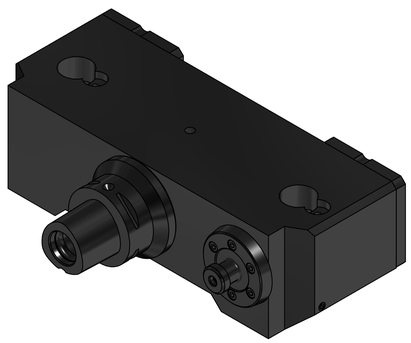

Copyright **EWS** *Tool Technologies*
Weitergabe und Vervielfältigung dieser Unterlage,
Verwertung und Mitteilung ihres Inhalts nicht
gestattet, soweit nicht ausdrücklich zugestanden.
Zuwiderhandlungen verpflichten zu Schadenersatz.

Bemerkung – *Note*	Technische Daten – *Technical data*	Benennung – *Title*		
MA = 130 Nm max. 80 bar	*Weight* = 47.406 [kg]	Vierkant Mehrfachaufnahme *Multi purpose OD/ID holder*	EWS Tool Technologies EWS Weygandt GmbH & Co. KG Wasserwerk 1 D-71665 Vaihingen www.ews-tools.de	Technische Änderungen vorbehalten! *Subject to technical modifications!* IDENT: DEW524998 REV: –/B Nr. – No. 15.C8C8NVL1350 PRO 174604