min. und max. Schwenkwinkel beziehen sich auf den Werkzeughalter.
Zusätzlich muss eine Kollisionsbetrachtung im Arbeitsraum durchgeführt werden!

min. and max. swiveling angle refer to the tool
in addition the work space of the machine has to be checked for interferences!

Z (2 : 1)

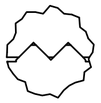

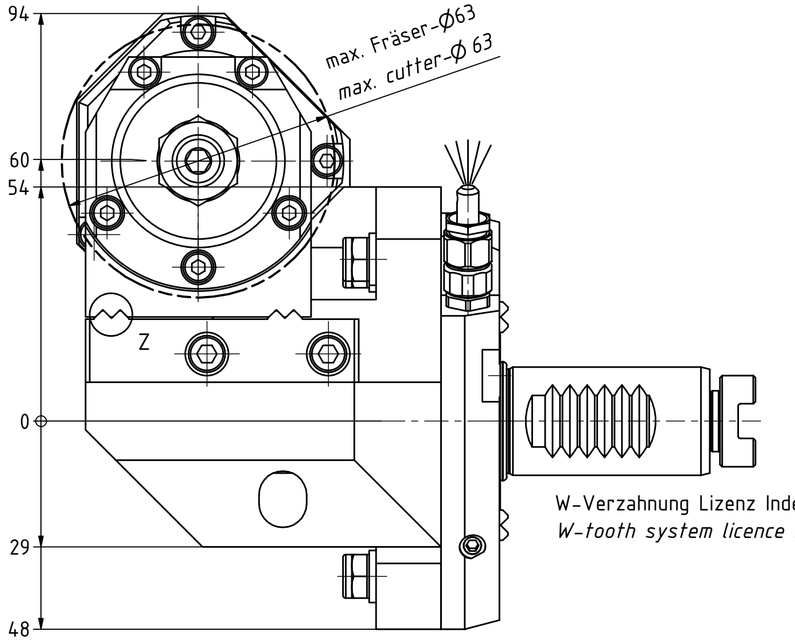

W-Verzahnung Lizenz Index-Werke
W-tooth system licence Index-Corporation

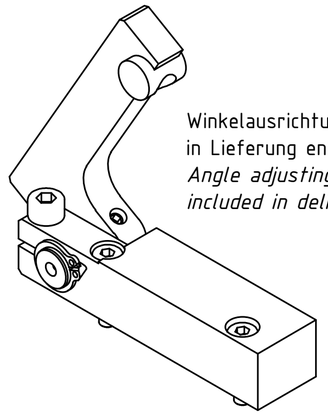

Winkelausrichtung & CD-ROM
in Lieferung enthalten!
Angle adjusting & CD-ROM
included in delievery!

Auf Anfrage können auch Winkel über 10° eingestellt werden.
Maschinenabhängig wegen Arbeitsraum.
Einsatz auf Revolver 2 ist NICHT möglich!
Angles over 10° can be preset on request.
Machine-dependent due to workspace.
Employment on turret 2 is NOT possible!

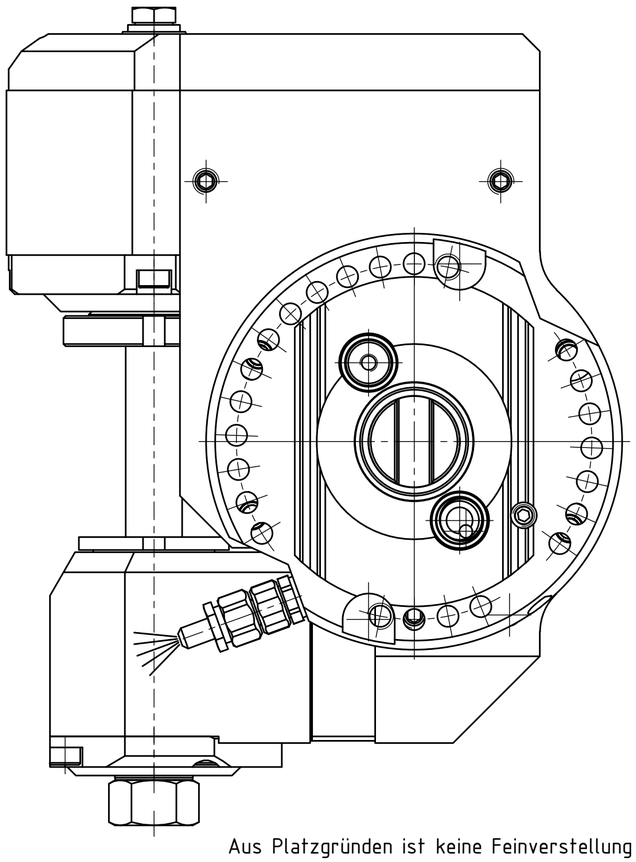

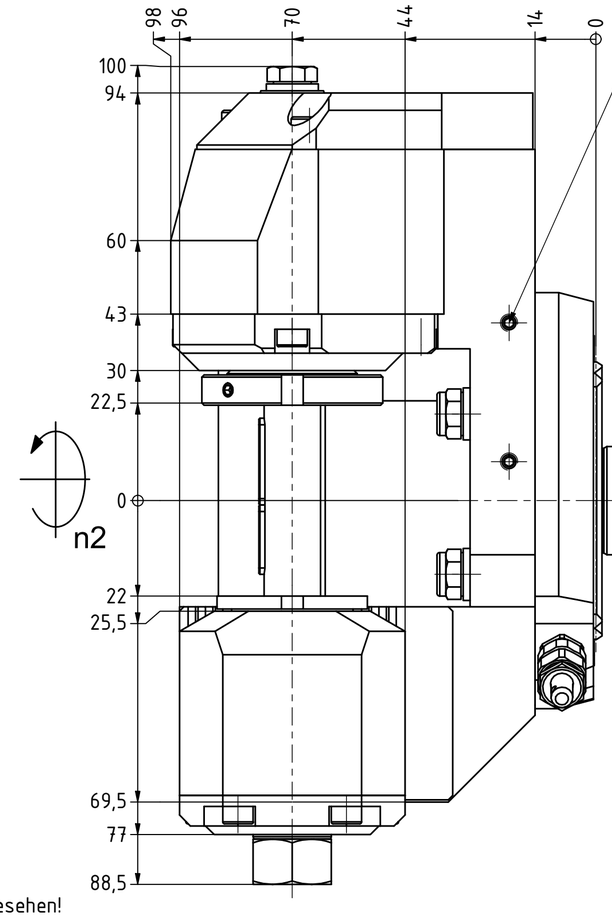

Gewindebohrungen für Winkelausrichtung.
Thread holes for angle adjusting.

Alternativ werden Zylinderschrauben
mit Innensechskant mitgeliefert.
Hexagon socket head cap screws
are also delivered.

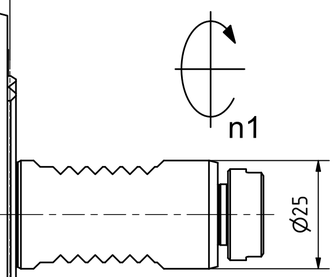

Doppelverzahnung Lizenz Traub
double tooth system licence Traub

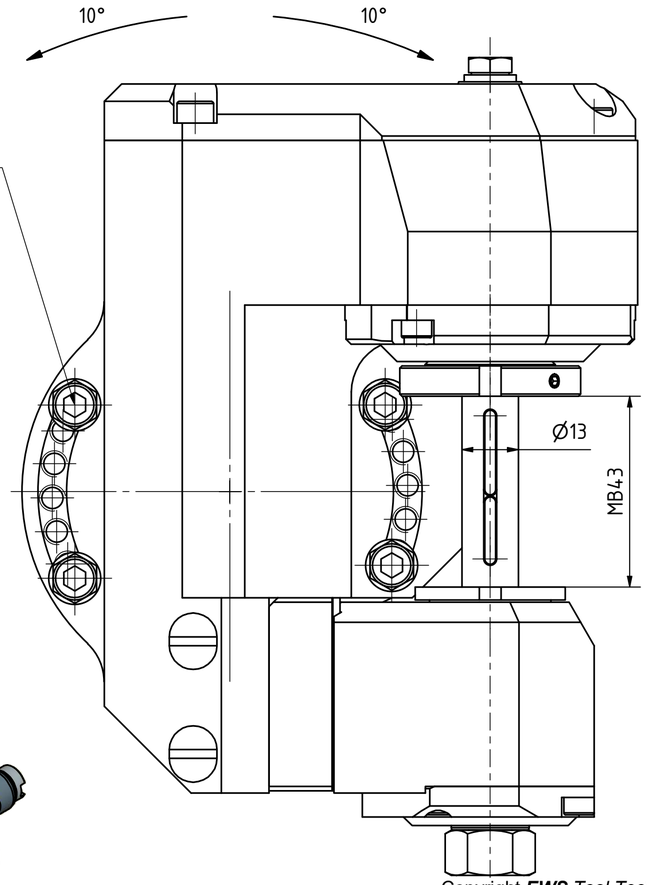

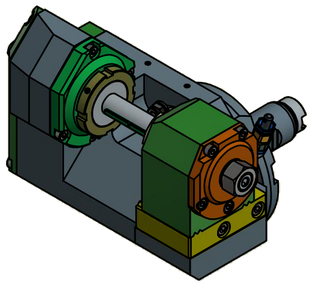

Aus Platzgründen ist keine Feinverstellung vorgesehen!
Due to lack of space is no fine adjustment scheduled!

Beide Nachbarstationen nicht verwendbar!
both neighbouring are not useable!

Copyright ***EWS** Tool Technologies*
Weitergabe und Vervielfaeltigung dieser Unterlage, Verwertung und Mitteilung ihres Inhalts nicht gestattet, soweit nicht ausdruecklich zugestanden. Zuwiderhandlungen verpflichten zu Schadenersatz.

Bemerkung - *Note*

mit Kegelrollenlagern
with taper roller bearings

Technische Daten - *technical data*

Weight	=	8.987 [kg]
Torque max. (M1/M2)	=	20 / 40 [Nm]
Speed max. (n1/n2)	=	6000 / 3000 [1/min]
Gear ratio (i)=n1:n2	=	2:1

Benennung - *Title*

Scheibenfräserkopf
Radial saw milling head

EWS Tool Technologies
EWS Weigele GmbH & Co. KG
Maybachstr. 1
D-73066 Uhingen
www.ews-tools.de

Technische Aenderungen vorbehalten!
Subject to technical modifications!

IDENT: DEWS095180
REV: -/A

Nr. - *No.*
64.2513G200RLI2WTKWZ60MB43

MNR.
217842

QR