Z (5 : 1)

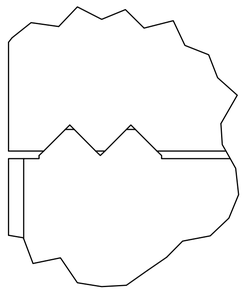

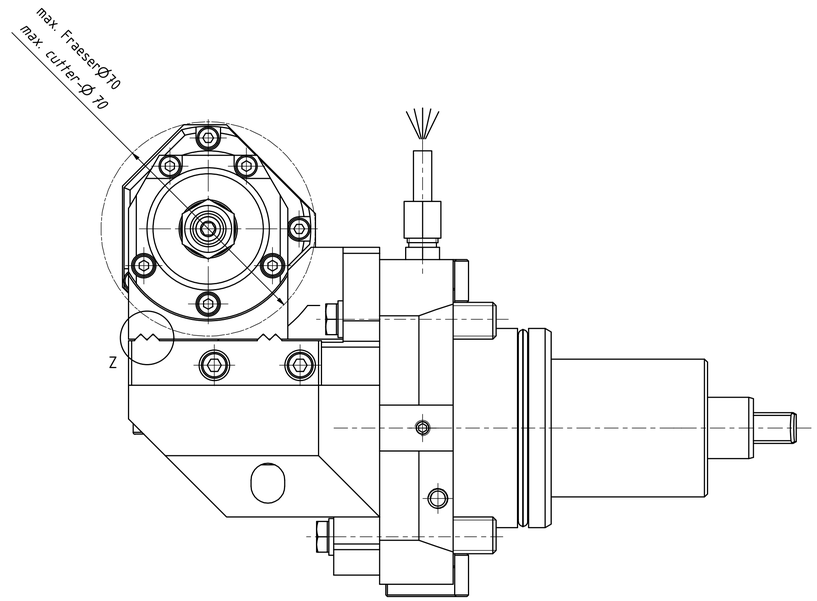

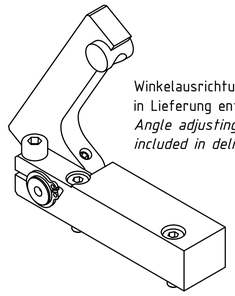

Winkelausrichtung & CD-ROM
in Lieferung enthalten!
Angle adjusting & CD-ROM
included in delievery!

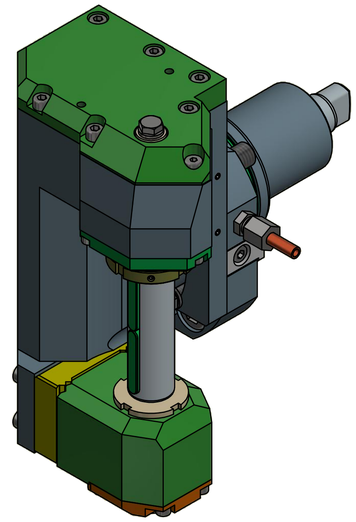

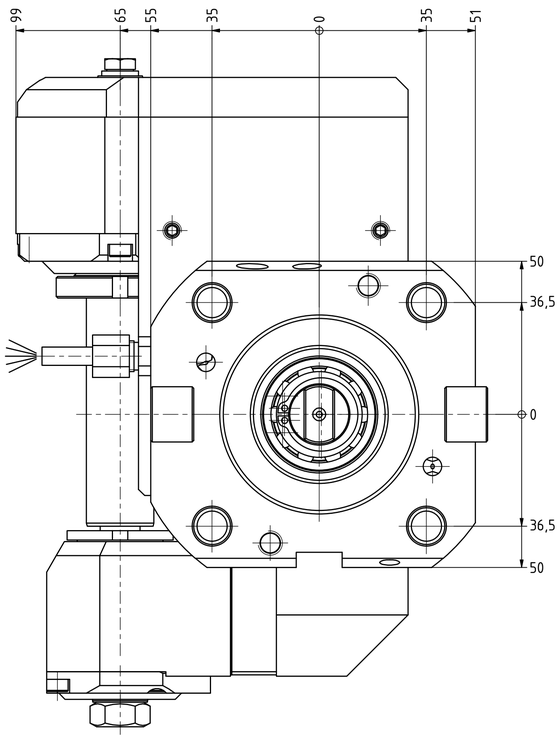

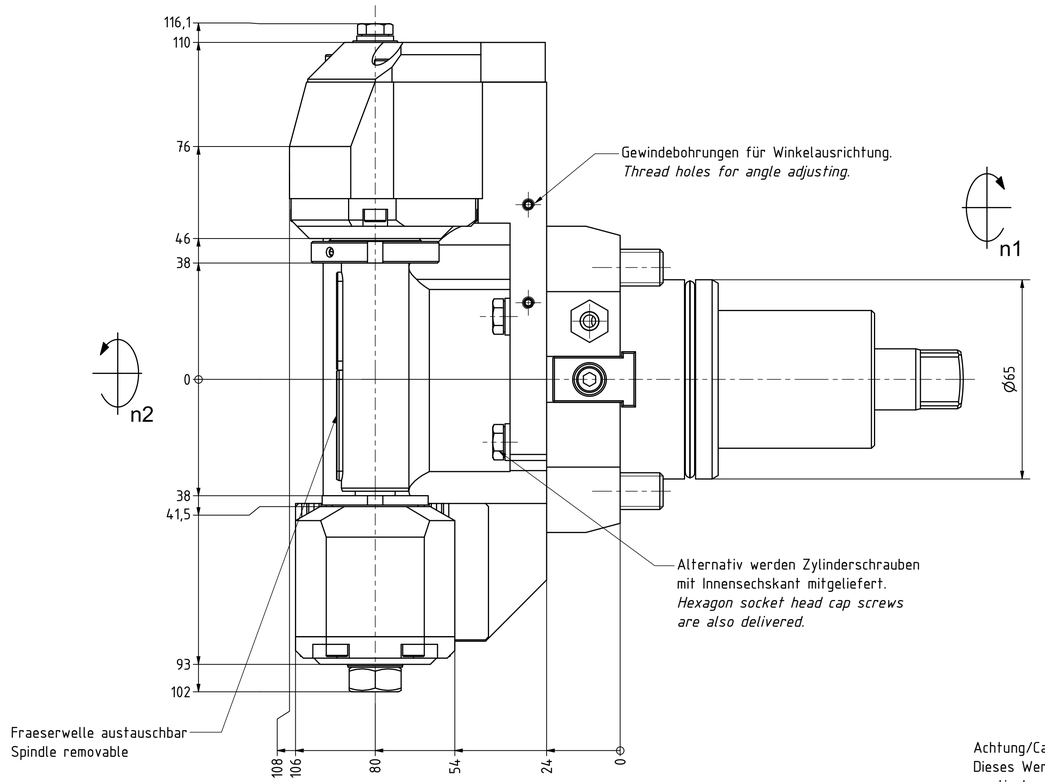

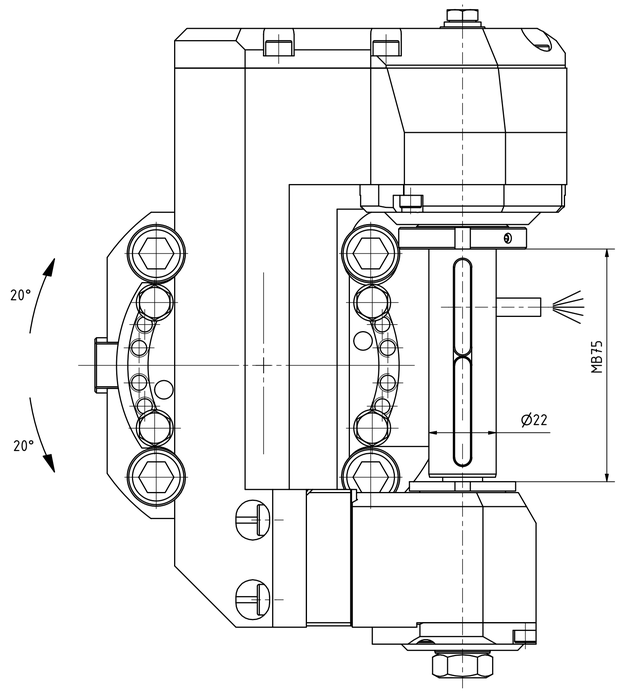

Achtung/Caution:
Dieses Werkzeug kann nur in der 0°-Position
montiert und demontiert werden, wie gezeichnet!
Somit ist eine Winkelverstellung nur möglich,
wenn das Werkzeug bereits auf der Maschine montiert ist.
This tool can only be mounted and remounted
in 0° position, like drawn!
So, angle adjustment is only possible, when this tool
is already mounted on the machine!

Copyright ***EWS** Tool Technologies*
Weitergabe und Vervielfaeltigung dieser Unterlage,
Verwertung und Mitteilung ihres Inhalts nicht
gestattet, soweit nicht ausdrueckllich zugestanden.
Zuwiderhandlungen verpflichten zu Schadenersatz.

Aus Platzgründen ist keine Feinverstellung vorgesehen!
Due to lack of space is no fine adjustment scheduled!

Beide Nachbarstationen nicht verwendbar!
Both neighbour stations are not useable!

Bemerkung - *Note* mit Kegelrollenlager *with taper roller bearing(s)*	Technische Daten - *technical data* *Weight* = 11.518 [kg] *Torque max.* (M1/M2) = 50 / 50 [Nm] *Speed max.* (n1/n2) = 3000 / 3000 [1/min] *Gear ratio* (i)=n1:n2 = 1:1	Benennung - *Title* Scheibenfräserkopf *Radial saw milling head*	EWS Tool Technologies EWS Weigele GmbH & Co. KG Maybachstr. 1 D-73088 Uhingen www.ews-tools.de	Technische Aenderungen vorbehalten! *Subject to technical modifications!* IDENT: DEWS055782 REV: -/A Nr. - No.: 64.65221809DW02TKWZ65MB75 MNR.: 199645 QR