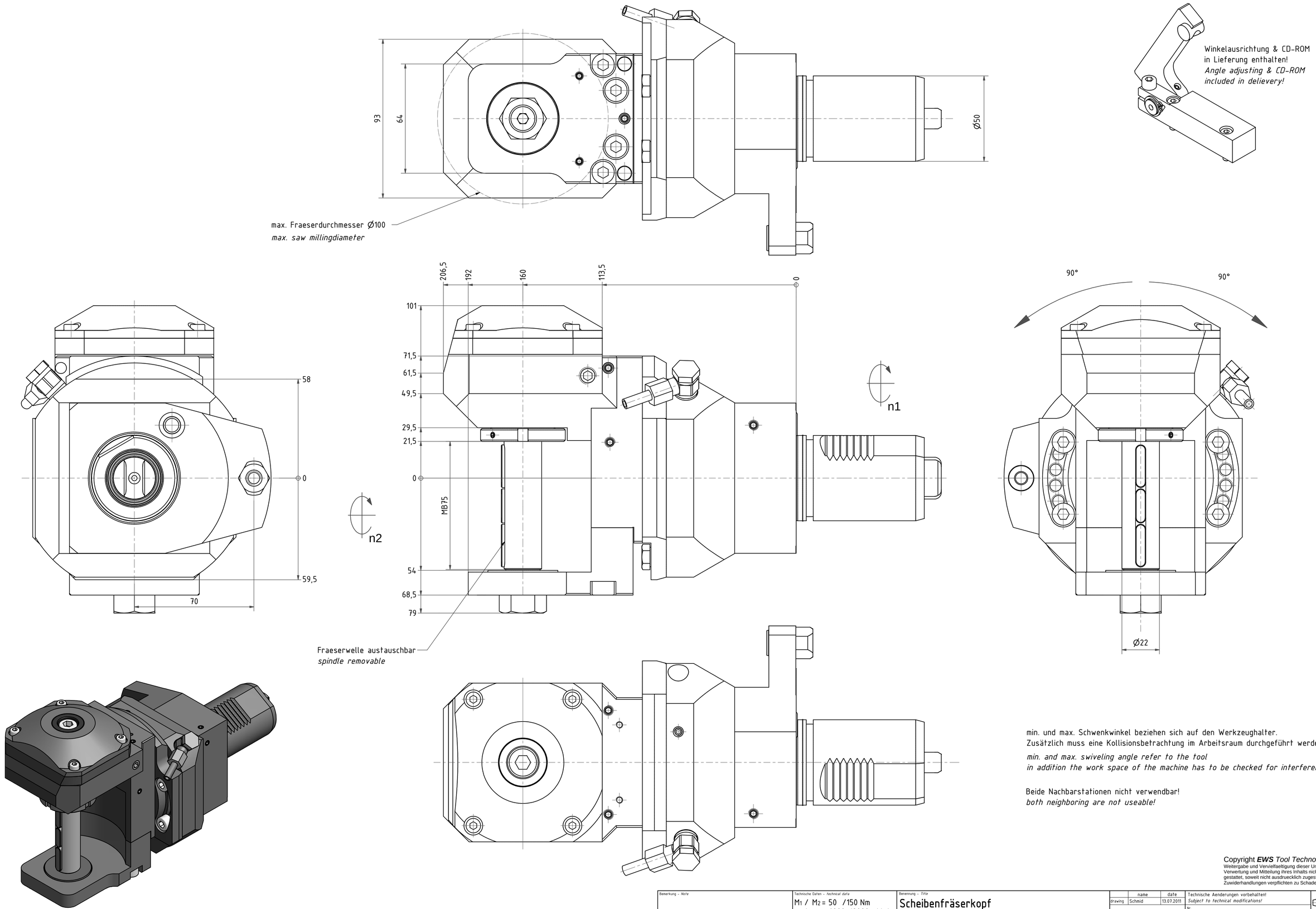

min. und max. Schwenkwinkel beziehen sich auf den Werkzeughalter.
Zusätzlich muss eine Kollisionsbetrachtung im Arbeitsraum durchgeführt werden!

min. and max. swiveling angle refer to the tool
in addition the work space of the machine has to be checked for interferences!

Beide Nachbarstationen nicht verwendbar!
both neighboring are not useable!

Copyright ***EWS** Tool Technologies*
Weitergabe und Vervielfaeltigung dieser Unterlage, Verwertung und Mitteilung ihres Inhalts nicht gestattet, soweit nicht ausdruecklich zugestanden. Zuwiderhandlungen verpflichten zu Schadenersatz.

Bemerkung - *Note*	Technische Daten - *technical data*	Benennung - *Title*			
	M_1 / M_2 = 50 /150 Nm n_1 / n_2 = 6000 /2000 1/min i *(N_1:N_2)* = 3:1	Scheibenfräserkopf *Radial saw milling head*	drawing	name: Schmid date: 13.07.2011	Technische Aenderungen vorbehalten! *Subject to technical modifications!*
			EWS Tool Technologies EWS Weigele GmbH & Co. KG Mayfischstr. 1 D-73066 Uhingen Tel. +49(0)7381/93040-100	Nr. 64.5022SQT28I3TKWMB75	DIN A1
				MNR: 155745 IDENT: D-EWS-106672 -	Blatt - *page* 1 (1)