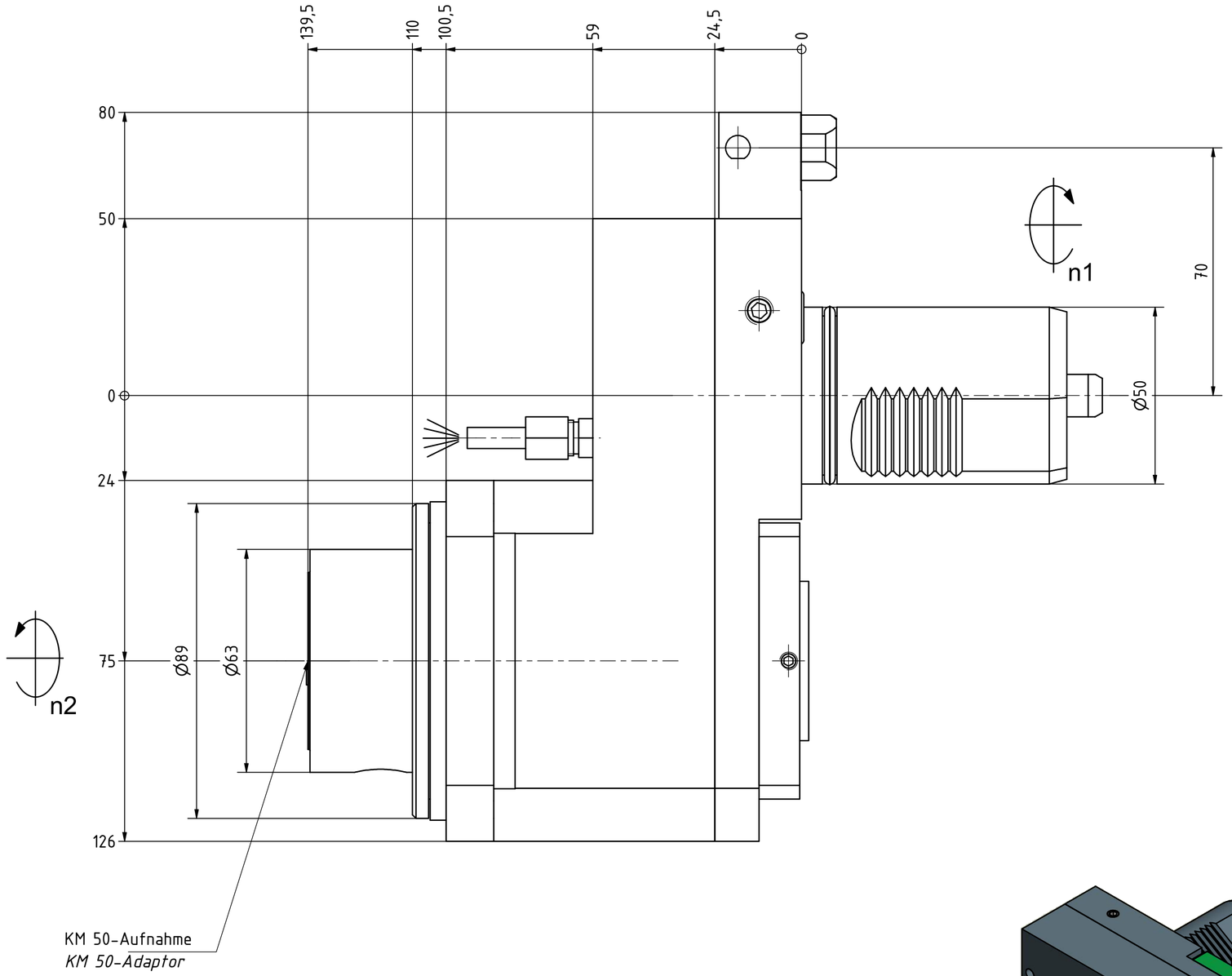

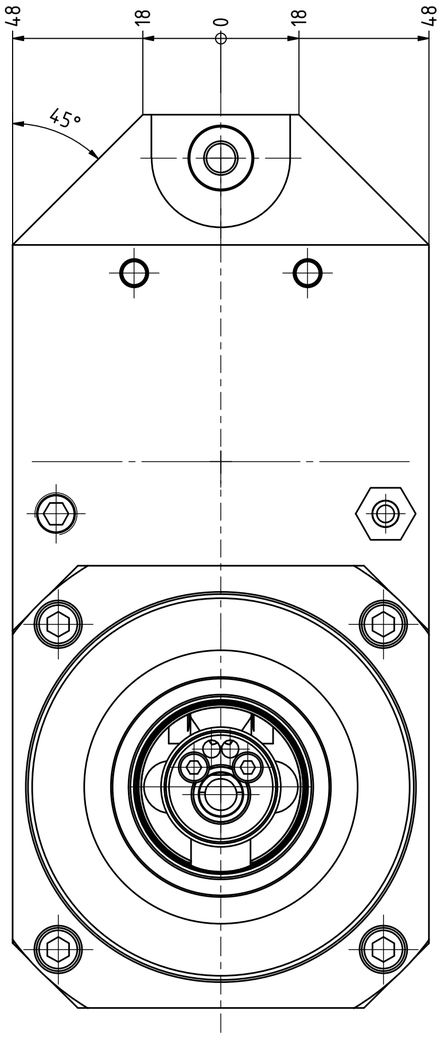

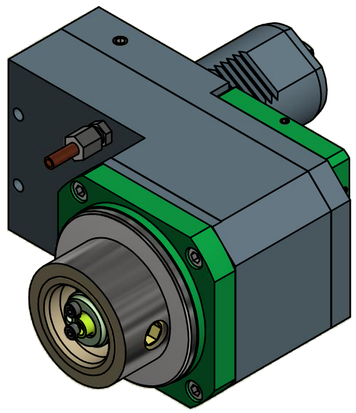

Copyright ***EWS** Tool Technologies*
Weitergabe und Vervielfaeltigung dieser Unterlage, Verwertung und Mitteilung ihres Inhalts nicht gestattet, soweit nicht ausdruecklich zugestanden. Zuwiderhandlungen verpflichten zu Schadenersatz.

Bemerkung - *Note*

Technische Daten - *technical data*

Weight	=	11.511 [kg]
Torque max. (M1/M2)	=	100 / 100 [Nm]
Speed max. (n1/n2)	=	4000 / 4000 [1/min]
Gear ratio (i)=n1:n2	=	1:1

Benennung - *Title*

Axial Bohr u. Fräskopf achsversetzt

Ax. drill. and mill. head offset

EWS Weigele GmbH & Co. KG
Maybachstr. 1
D-73066 Uhingen
www.ews-tools.de

Technische Aenderungen vorbehalten!
Subject to technical modifications!

IDENT: DEWS119446

REV: -/B

Nr. - *No.* 50.50KM50SQT28R

MNR. 128649

QR