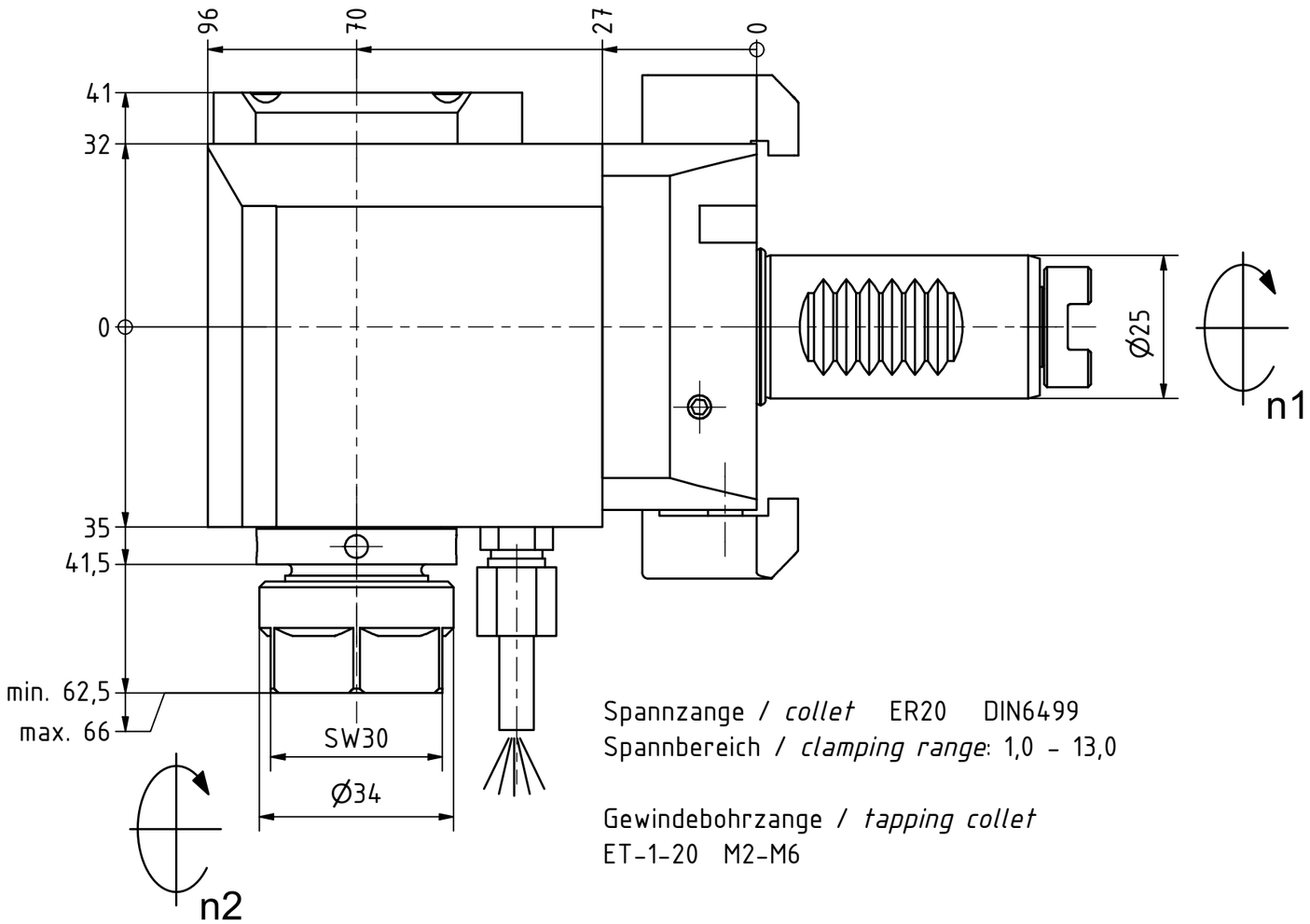

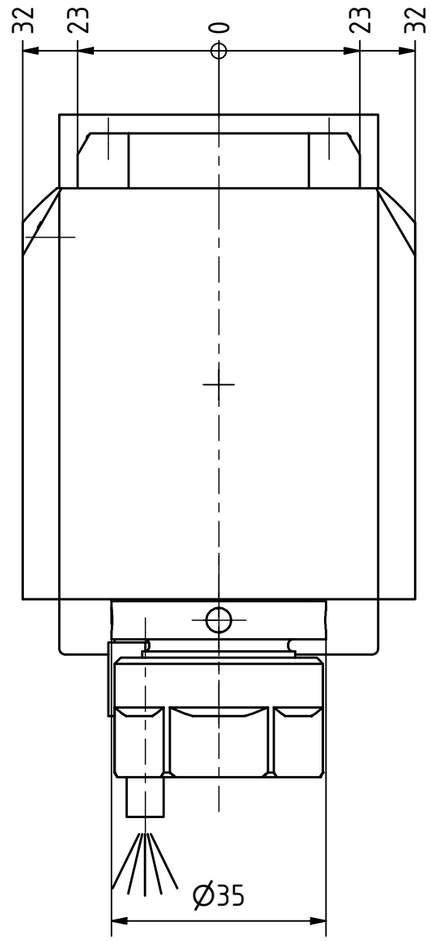

Spannzange / *collet* ER20 DIN6499
Spannbereich / *clamping range*: 1,0 – 13,0

Gewindebohrzange / *tapping collet*
ET-1-20 M2-M6

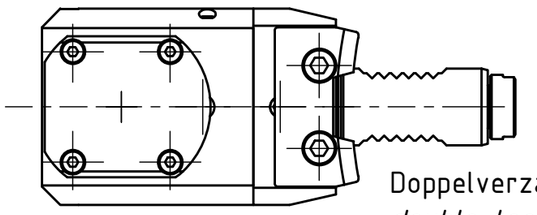

Doppelverzahnung Lizenz Traub
double tooth system licence Traub

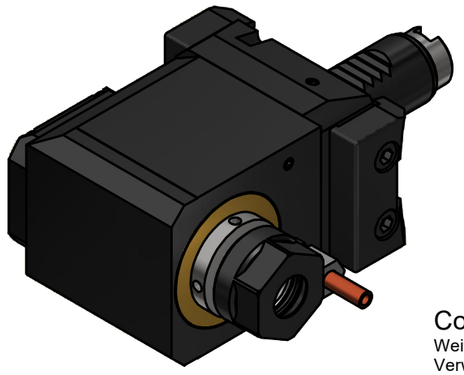

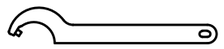

Hakenschlüssel
mit Zapfen
Hook wrench
with fixed pin
DIN1810 B 34x36

Copyright ***EWS*** *Tool Technologies*
Weitergabe und Vervielfaeltigung dieser Unterlage, Verwertung und Mitteilung ihres Inhalts nicht gestattet, soweit nicht ausdruecklich zugestanden. Zuwiderhandlungen verpflichten zu Schadenersatz.

Bemerkung – *Note*

Technische Daten – *technical data*

Weight	=	3.227 [kg]
Torque max. (M1/M2)	=	25 / 25 [Nm]
Speed max. (n1/n2)	=	8000 / 8000 [1/min]
Gear ratio (i)=n1:n2	=	1:1

Benennung – *Title*

Radial Bohr und Fräskopf

Radial drilling and milling head

EWS Tool Technologies
EWS Weigele GmbH & Co. KG
Maybachstr. 1
D-73066 Uhingen
www.ews-tools.de

Technische Aenderungen vorbehalten!
Subject to technical modifications!

IDENT: DEWS246717

REV: -/A

Nr. – *No.*
60.2520G200RLGL

MNR.
218823

QR