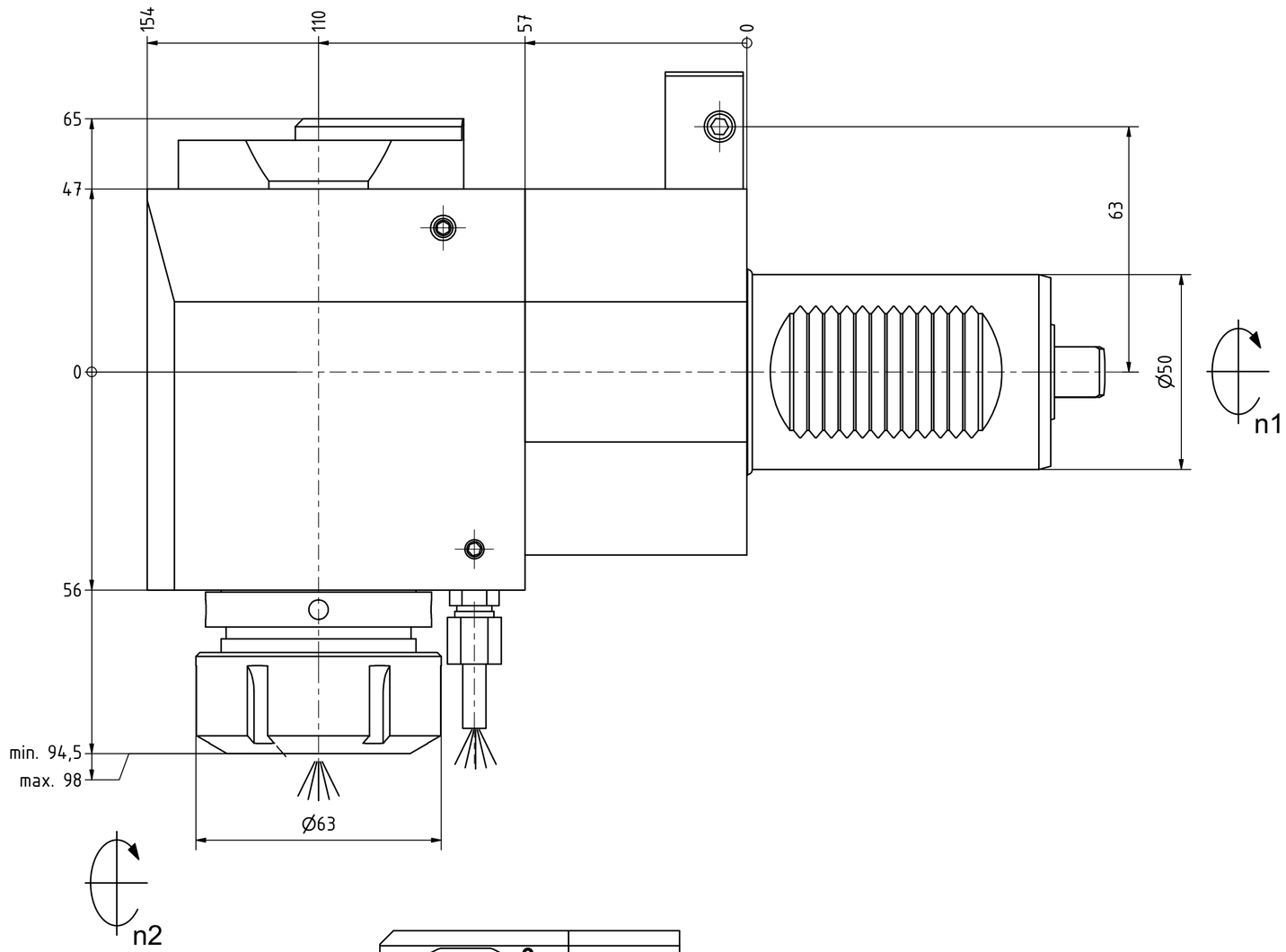

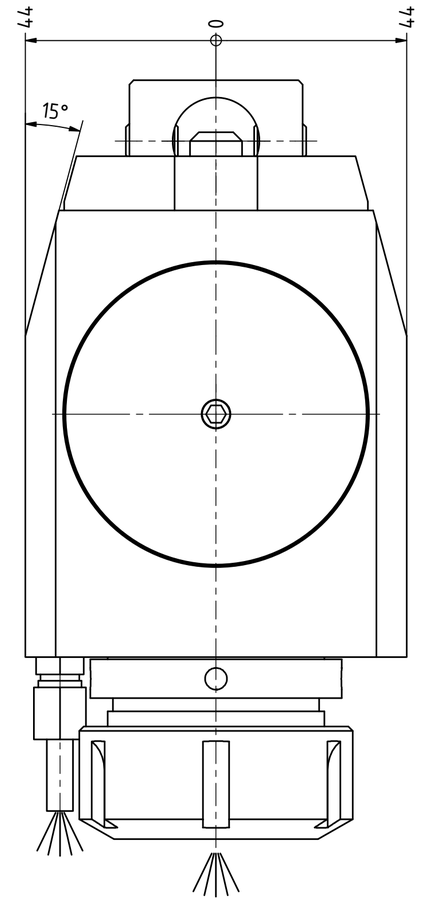

Spannzange / *collet* ER40 DIN6499
Spannbereich / *clamping range*: 3,0 - 26,0

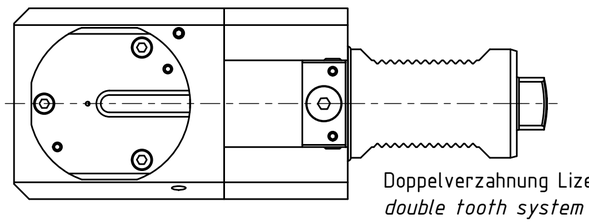

Doppelverzahnung Lizenz Traub
double tooth system licence Traub

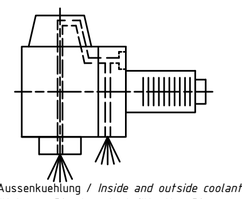

Innen- und Aussenkuehlung / *Inside and outside coolant supply*
Kuehlmittelfiltrierung<50µ / *coolant filtration<50µ*

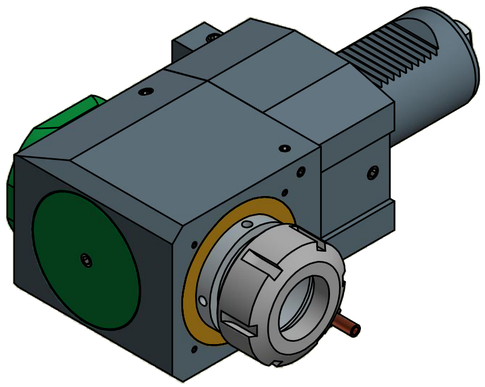

Spannzangenschlüssel
Clamping wrench
240

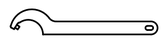

Hakenschlüssel
mit Zapfen
Hook wrench
with fixed pin
DIN1810 B 58x62

Copyright ***EWS** Tool Technologies*
Weitergabe und Vervielfaeltigung dieser Unterlage, Verwertung und Mitteilung ihres Inhalts nicht gestattet, soweit nicht ausdruecklich zugestanden. Zuwiderhandlungen verpflichten zu Schadenersatz.

Bemerkung - *Note*
Für Trockenlauf geeignet!
Use without coolant fluid allowed!

Technische Daten - *technical data*

Weight		=	10.197 [kg]
Torque max.	(M1/M2)	=	100 / 100 [Nm]
Speed max.	(n1/n2)	=	4000 / 4000 [1/min]
Gear ratio	(i)=n1:n2	=	1:1
Pressure	(pmax)	=	70 [bar]

Benennung - *Title*
Radial Bohr und Fräskopf
Radial drilling and milling head

EWS Tool Technologies
EWS Weigele GmbH & Co. KG
Maybachstr. 1
D-73066 Uhingen
www.ews-tools.de

Technische Aenderungen vorbehalten!
Subject to technical modifications!
IDENT: DEWS059249
REV: -/A
Nr. - *No.* 60.50401809RLIKDGLPIN63X110
MNR. 211524
QR