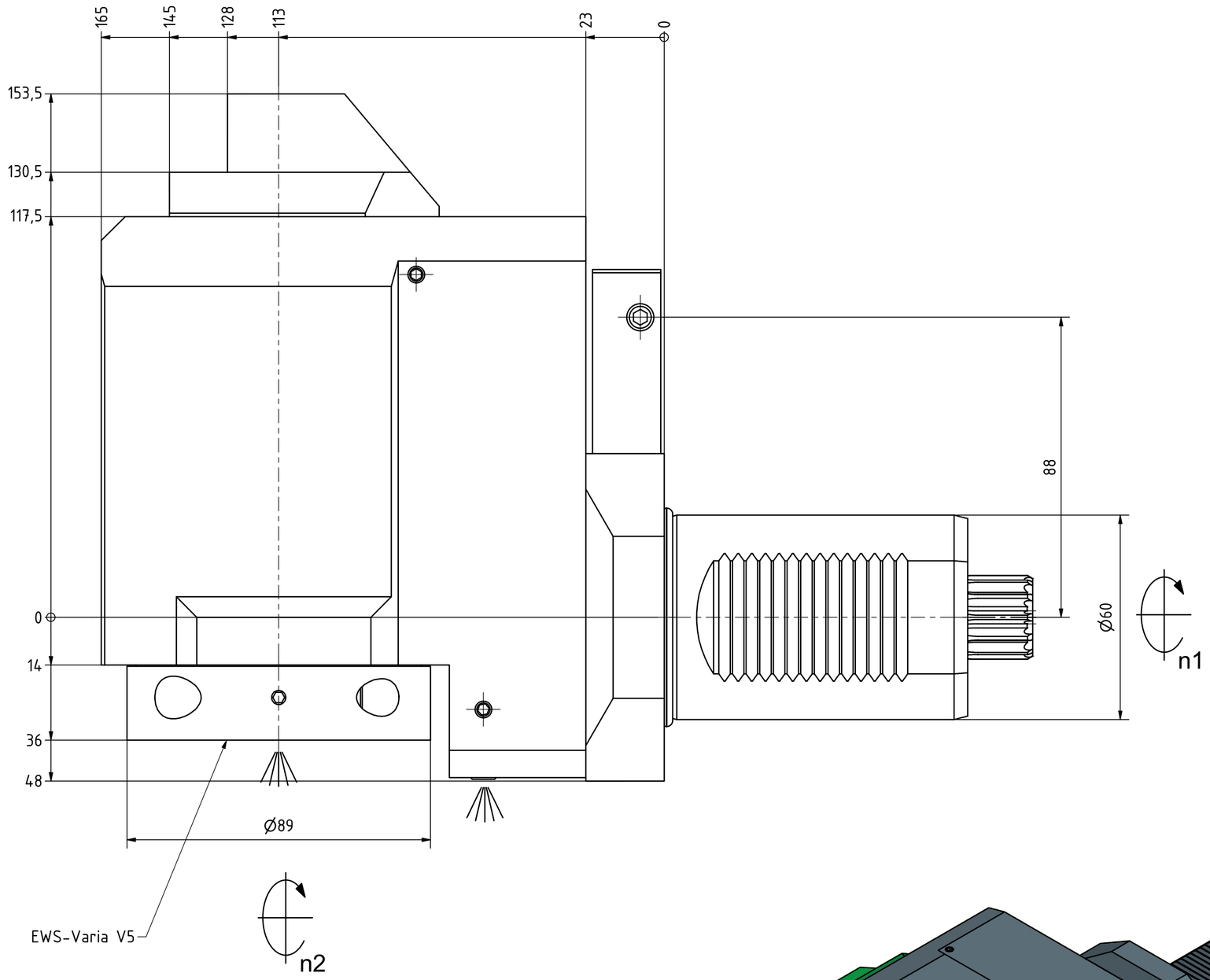


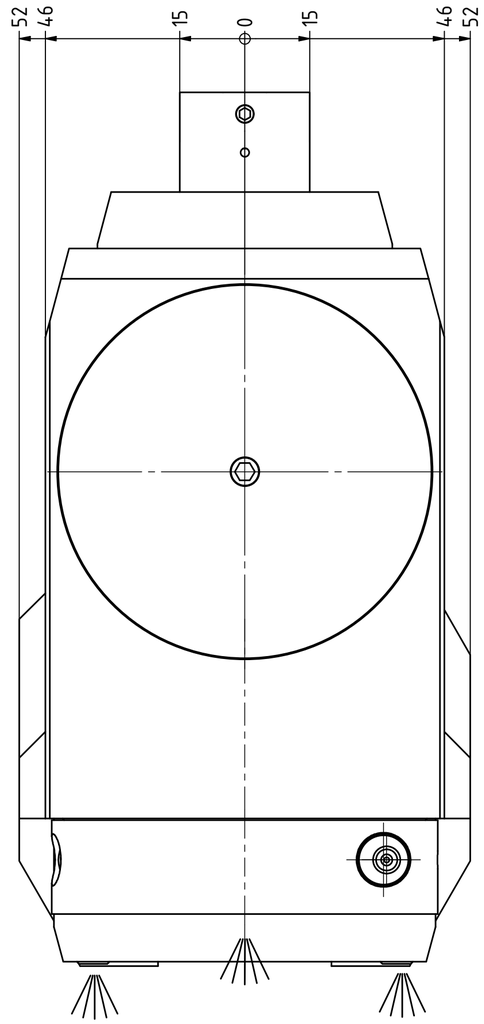


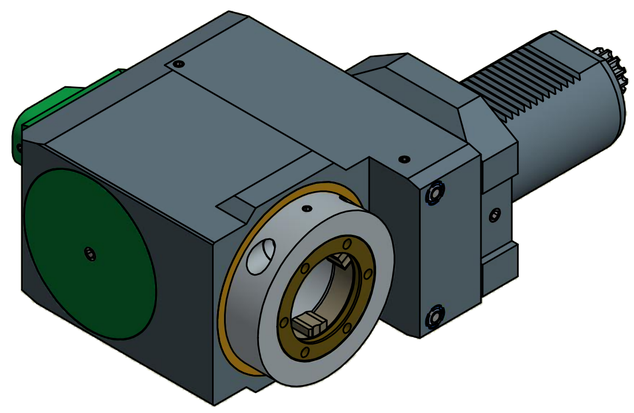

Copyright ***EWS** Tool Technologies*
Weitergabe und Vervielfaeltigung dieser Unterlage, Verwertung und Mitteilung ihres Inhalts nicht gestattet, soweit nicht ausdruecklich zugestanden. Zuwiderhandlungen verpflichten zu Schadenersatz.

Bemerkung - *Note*

Nicht ohne Kuehlmittel betreiben!
*Not for use without coolant-fluid!*

Technische Daten - *technical data*

| | | | |
|---|---|---|---|
| *Weight* | | = | 15.304 [kg] |
| *Torque max.* | (M1/M2) | = | 160 / 80 [Nm] |
| *Speed max.* | (n1/n2) | = | 3000 / 6000 [1/min] |
| *Gear ratio* | (i)=n1:n2 | = | 1:2 |
| *Pressure* | (pmax) | = | 70 [bar] |

Benennung - *Title*

EWS Tool Technologies
EWS Weigele GmbH & Co. KG
Maybachstr. 1
D-73066 Uhingen
www.ews-tools.de

Technische Aenderungen vorbehalten!
*Subject to technical modifications!*

IDENT: DEWS047828

REV: -/A

Nr. - *No.*: 80.60V55482RIKI1

MNR.: 208458

QR