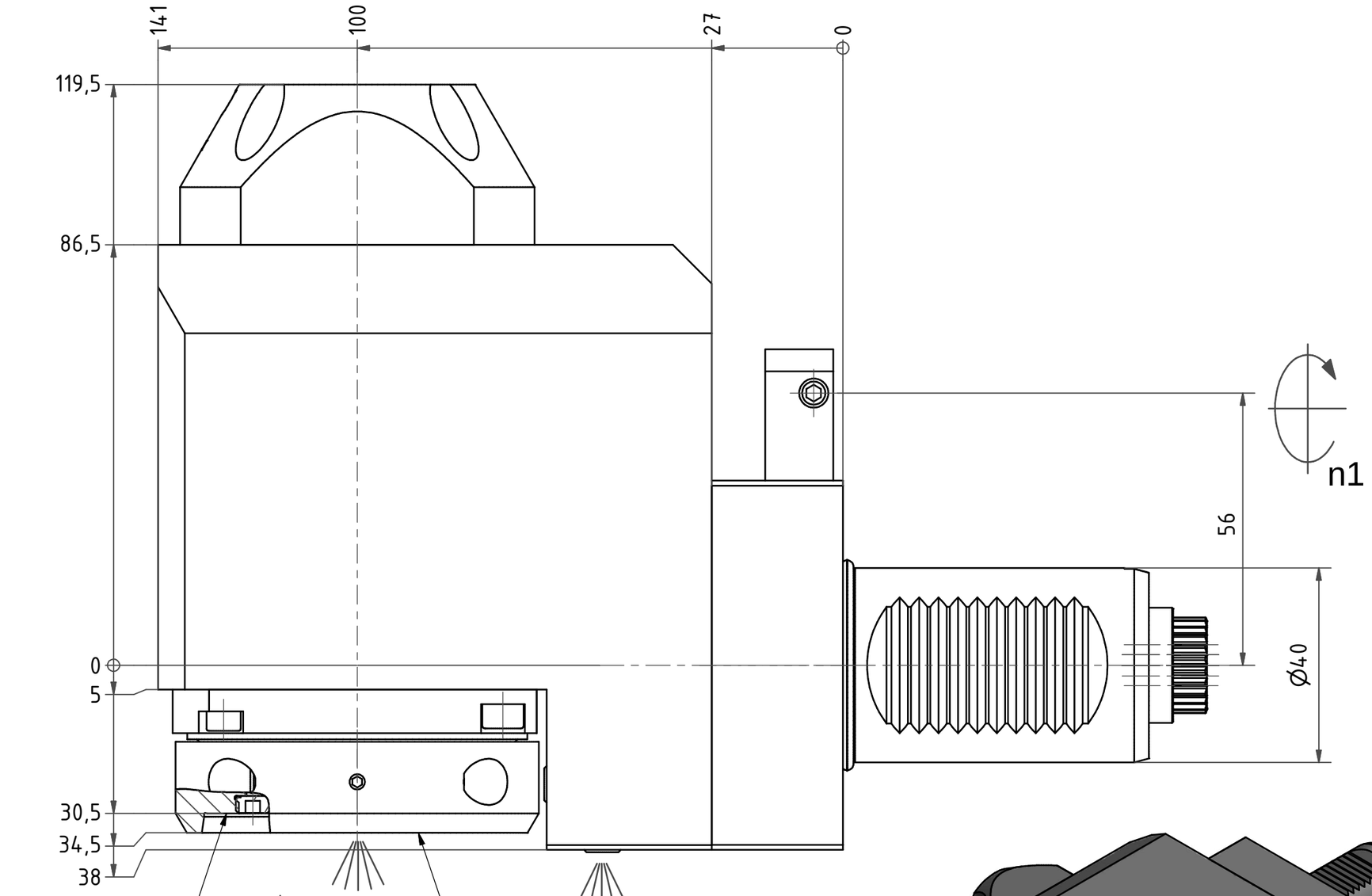

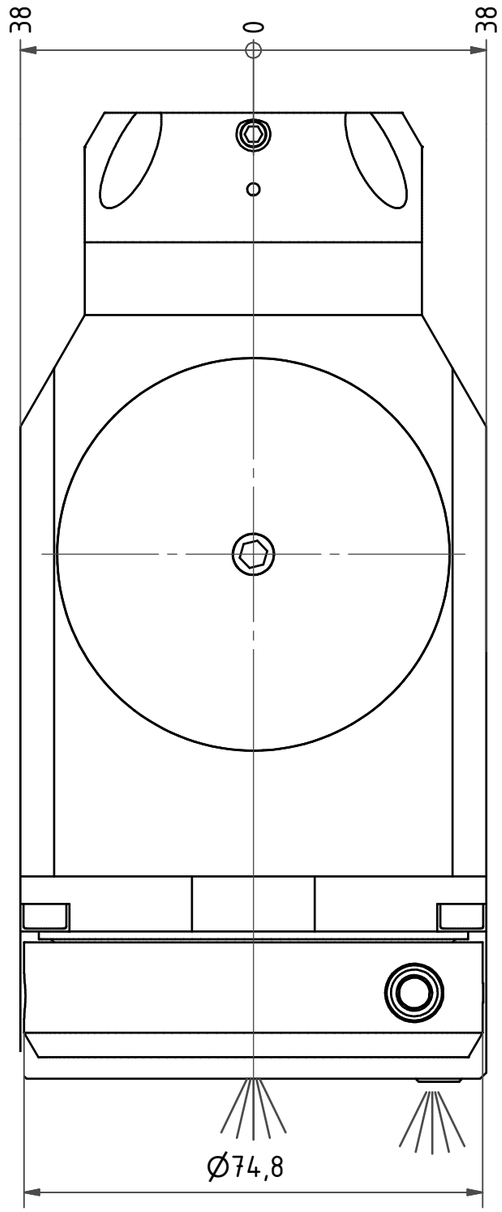

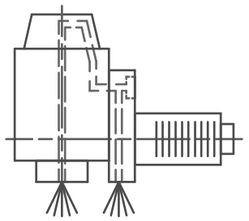

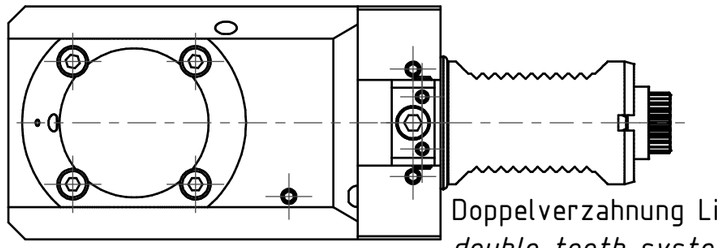

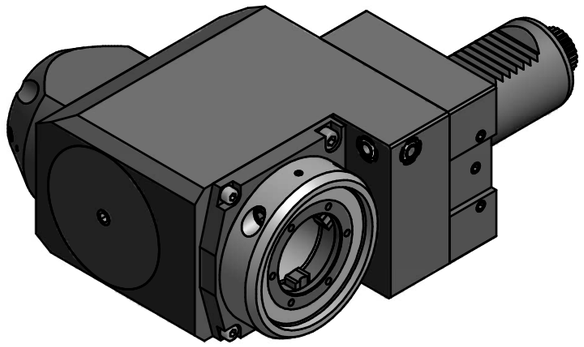

Doppelverzahnung Lizenz Traub
double tooth system licence Traub

Innen- und Aussenkuehlung / *Inside and outside coolant supply*
Kein Trockenlauf / *No dry run*
Kuehlmittelfiltrierung<50µ / *coolant filtration<50µ*

Copyright ***EWS** Tool Technologies*
Weitergabe und Vervielfaeltigung dieser Unterlage, Verwertung und Mitteilung ihres Inhalts nicht gestattet, soweit nicht ausdruecklich zugestanden. Zuwiderhandlungen verpflichten zu Schadenersatz.

Bemerkung - *Note*
Nicht ohne Kuehlmittel betreiben!
Not for use without coolant-fluid!

Technische Daten - *technical data*
M_1 / M_2 = 50 /25 Nm
n_1 / n_2 = 6000 /12000 1/min
i *(N_1:N_2)* = 1:2
p_{max} = 70 bar

Benennung - *Title*
Radial Bohr und Fräskopf. zurückges
Radial drill. and mill. head offset

	name	date
drawing	Theiss	05.11.2013

EWS Tool Technologies
Weigele GmbH & Co. KG
Maybachstr. 1
D-73066 Uhingen
Tel. +49(0)7161/93040-10

Technische Aenderungen vorbehalten!
Subject to technical modifications!

Nr.
80.40VX4CTXRLIKI1

DIN A3

File: D-EWS-146300-.idw

Blatt - *page* 1 (1)