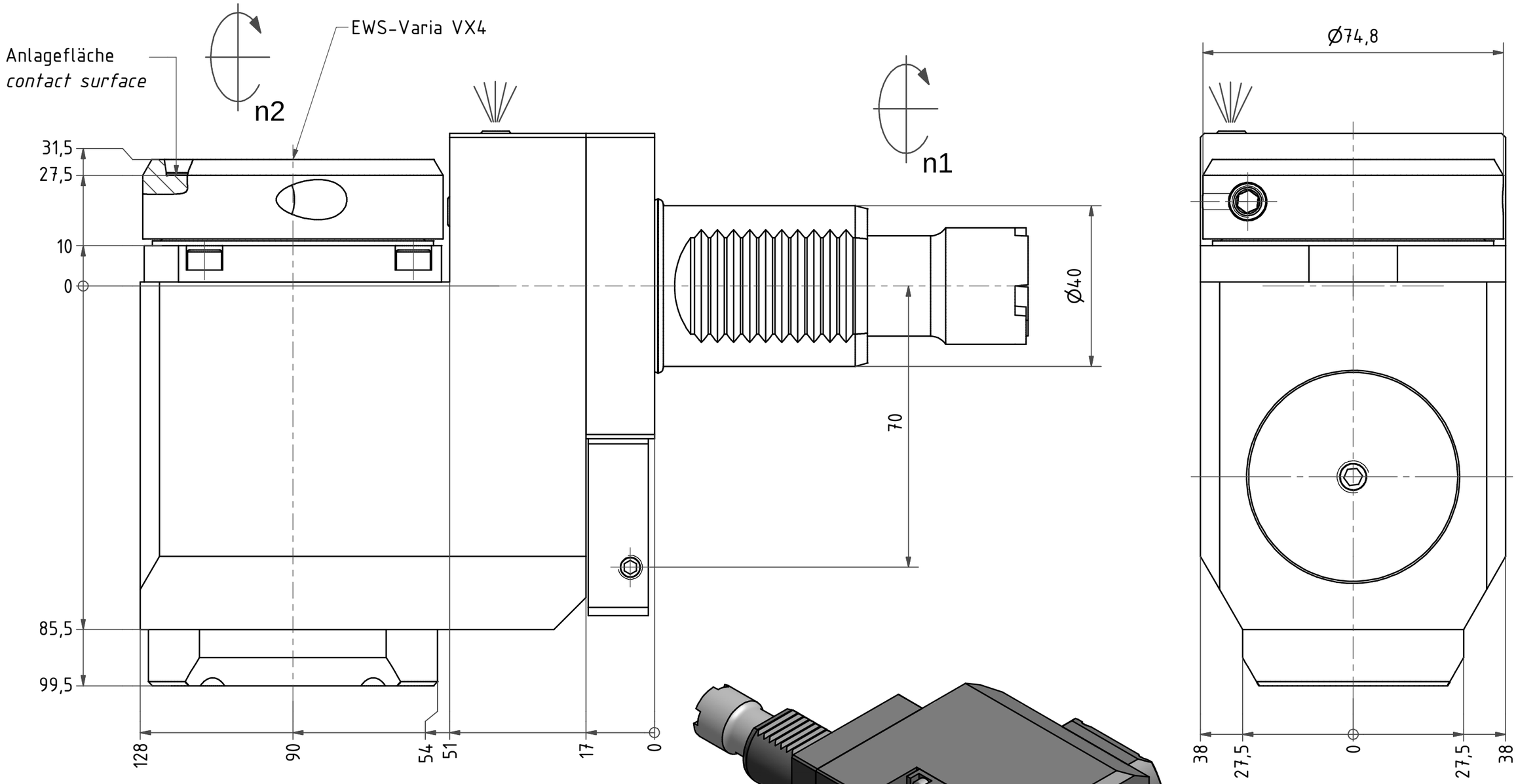

Copyright ***EWS*** *Tool Technologies*
Weitergabe und Vervielfaeltigung dieser Unterlage, Verwertung und Mitteilung ihres Inhalts nicht gestattet, soweit nicht ausdruecklich zugestanden. Zuwiderhandlungen verpflichten zu Schadenersatz.

Bemerkung - *Note*

Technische Daten - *technical data*

M_1 / M_2 = 50 /50 Nm
n_1 / n_2 = 6000 /6000 1/min
i *(N_1:N_2)* = 1:1

Benennung - *Title*

Radial Bohr und Fräskopf. zurückges
Radial drill. and mill. head offset

	name	date
drawing	Schmid	08.05.2013

EWS Tool Technologies
EWS Weigele GmbH & Co. KG
Maybachstr. 1
D-73066 Uhingen
Tel. +49(0)7161/93040-100

Technische Aenderungen vorbehalten!
Subject to technical modifications!

Nr.
80.40VX4LB15L

DIN A3

MNR: 165805 IDENT: D-EWS-136091 - Blatt - *page* 1 (1)