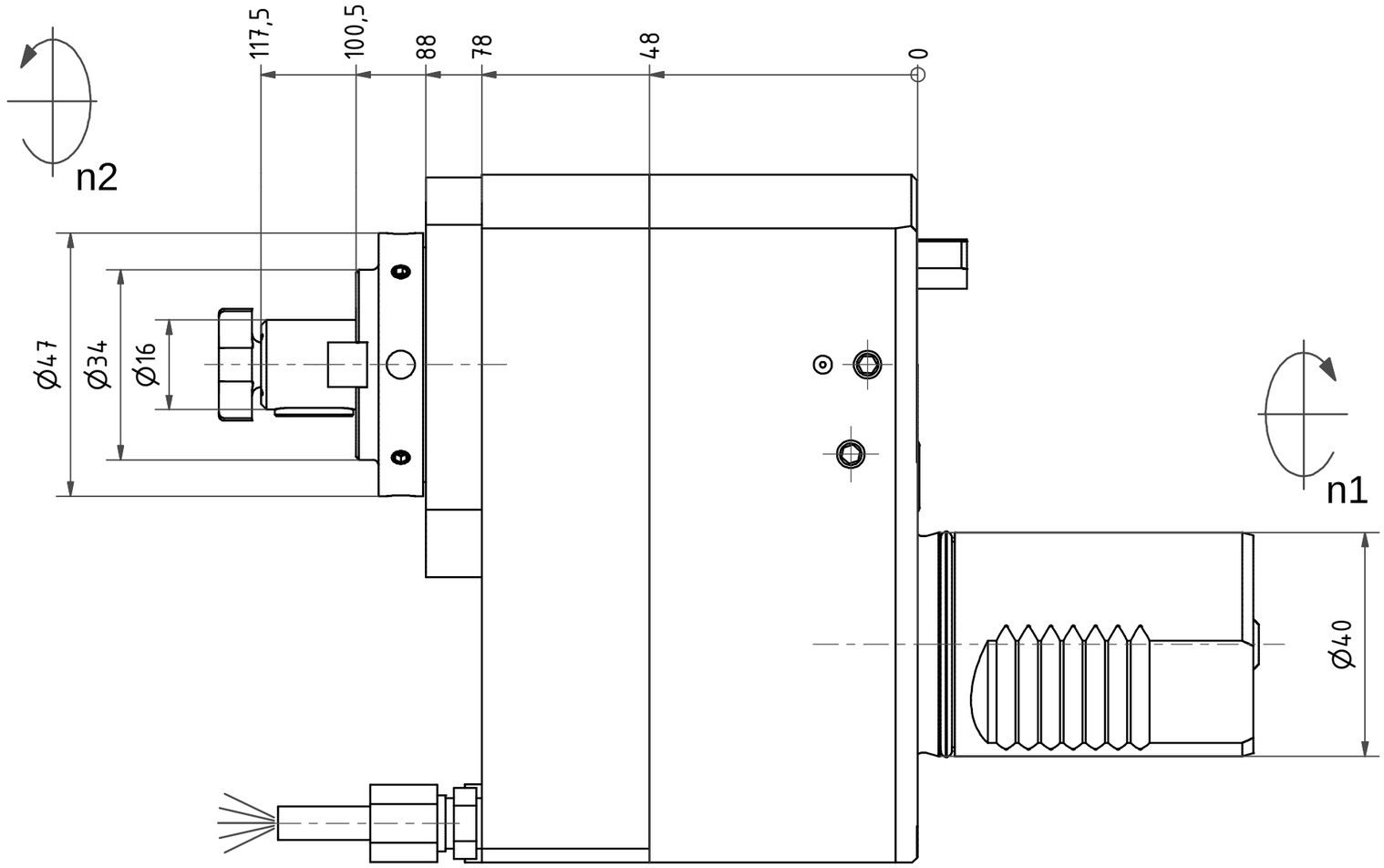

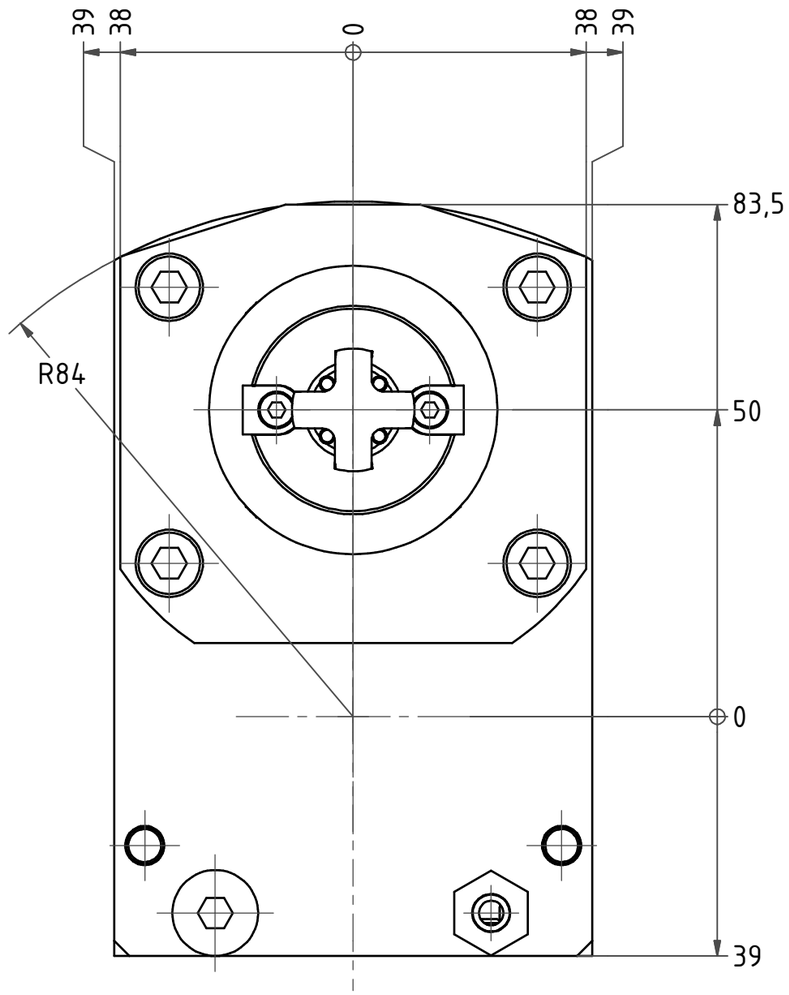

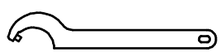

Hakenschlüssel
mit Zapfen
Hook wrench
with fixed pin
DIN1810 B 45x50

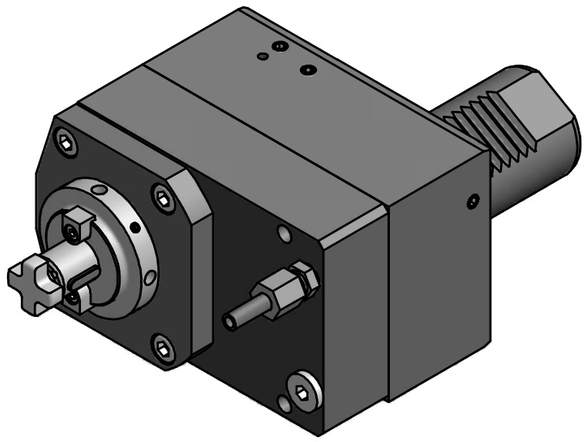

Copyright ***EWS*** *Tool Technologies*
Weitergabe und Vervielfaeltigung dieser Unterlage, Verwertung und Mitteilung ihres Inhalts nicht gestattet, soweit nicht ausdruecklich zugestanden. Zuwiderhandlungen verpflichten zu Schadenersatz.

Bemerkung - *Note*

Technische Daten - *technical data*
M_1 / M_2 = 50 /50 Nm
n_1 / n_2 = 5000 /5000 1/min
i *(N_1:N_2)* = 1:1

Benennung - *Title*
Axial Fräskopf . achsversetzt
Axial milling head offset

	name	date
drawing	Kratschmann	26.02.2013

EWS Tool Technologies
Weigele GmbH & Co. KG
Maybachstr. 1
D-73066 Uhingen
Tel. +49(0)7161/93040-10

Technische Aenderungen vorbehalten!
Subject to technical modifications!

Nr.
52.4016LSQT10L

DIN A3

File: D-EWS-132601-.idw

Blatt - *page* 1 (1)