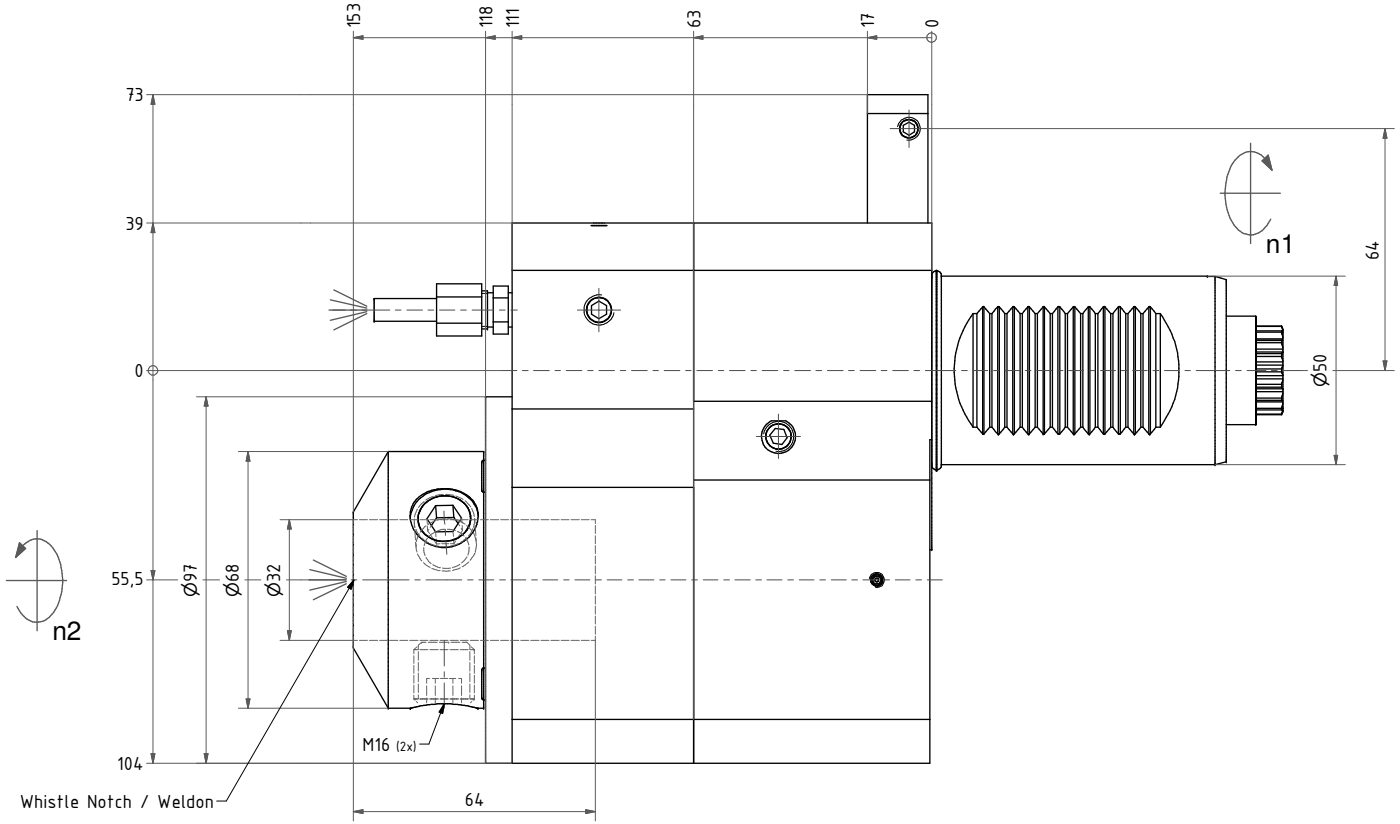

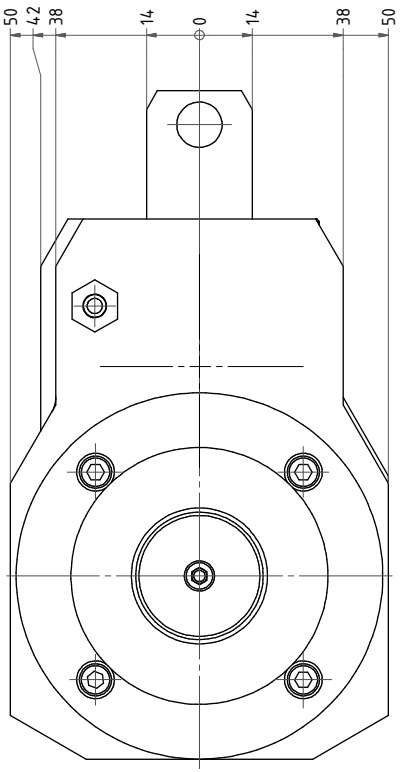

Doppelverzahnung Lizenz Traub
double tooth system licence Traub

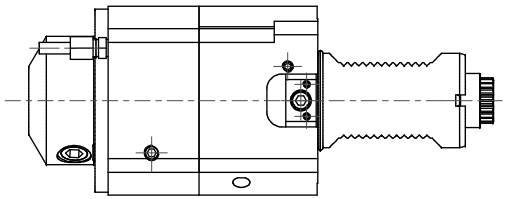

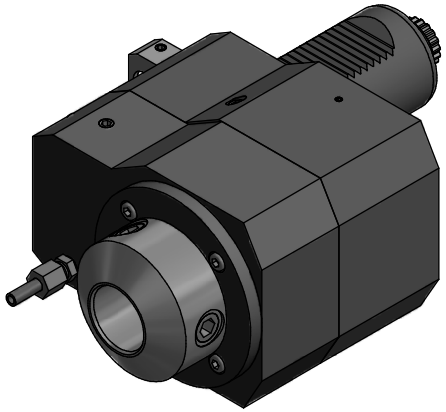

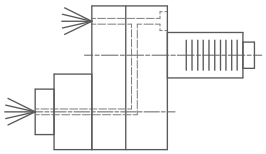

Innen- und Aussenkuehlung / *Inside and outside coolant supply*
Kein Trockenlauf / *No dry run*
Kuehlmittelfiltrierung<50µ / *coolant filtration<50µ*

Copyright ***EWS** Tool Technologies*
Weitergabe und Vervielfaeltigung dieser Unterlage, Verwertung und Mitteilung ihres Inhalts nicht gestattet, soweit nicht ausdruecklich zugestanden. Zuwiderhandlungen verpflichten zu Schadenersatz.

Bemerkung - *Note*	Technische Daten - *technical data*	Benennung - *Title*
Nicht ohne Kuehlmittel betreiben! *Not for use without coolant-fluid!* mit Kegelrollenlager *with taper roller bearing(s)*	*Weight* = 12.074 [kg] *Torque max.* (M1/M2) = 40 / 120 [Nm] *Speed max.* (n1/n2) = 4500 /1500 [1/min] *Gear ratio* (i)=n1:n2 = 2,895:1 *Pressure* (pmax) = 70 [bar]	

EWS Tool Technologies
EWS Weigele GmbH & Co. KG
Maybachstr. 1
D-73066 Uhingen
www.ews-tools.de

Technische Aenderungen vorbehalten!
Subject to technical modifications!

IDENT: DEWS038237 REV: -/B

Nr. - *No.* **50.5032WNKR5480RLIKI3**

MNR. **199982**

QR