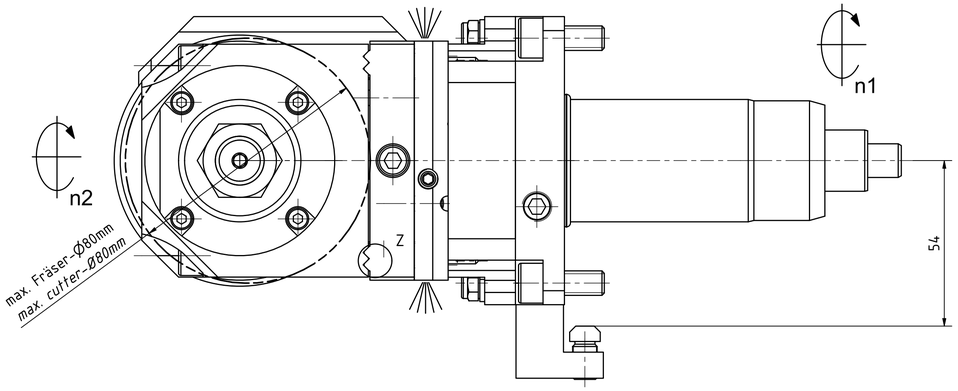

Z (5 : 1)

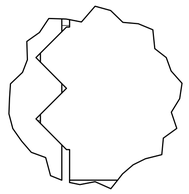

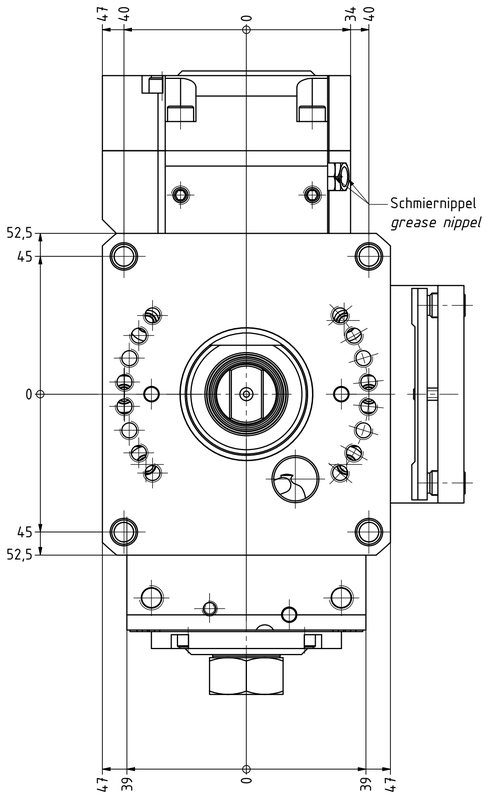

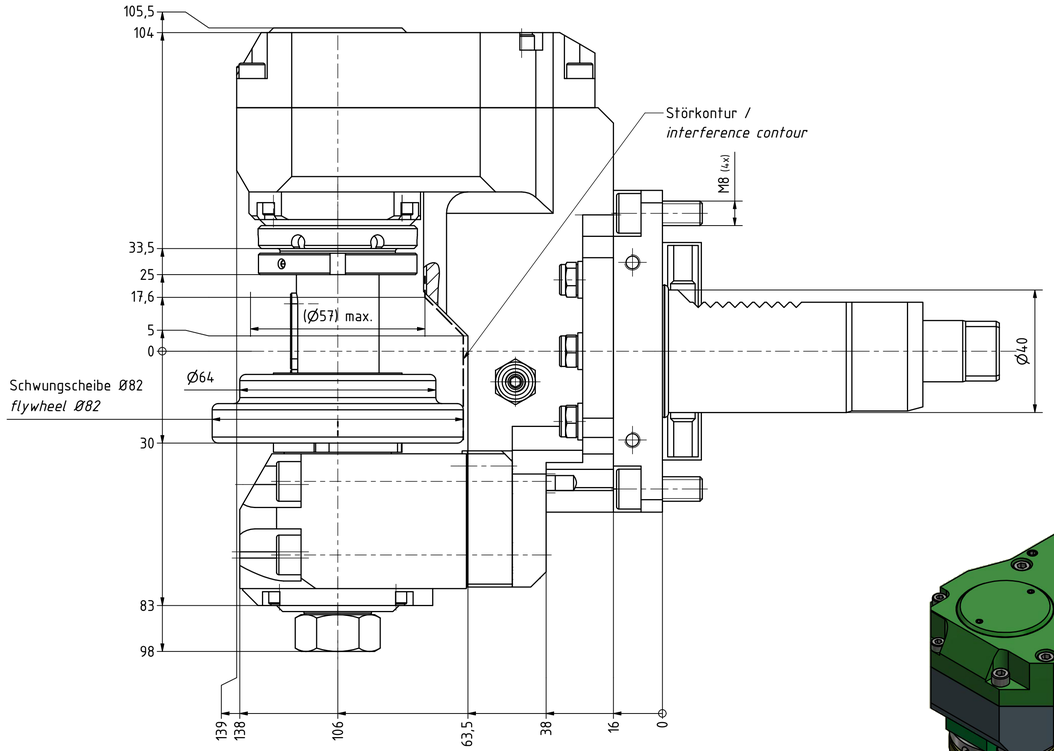

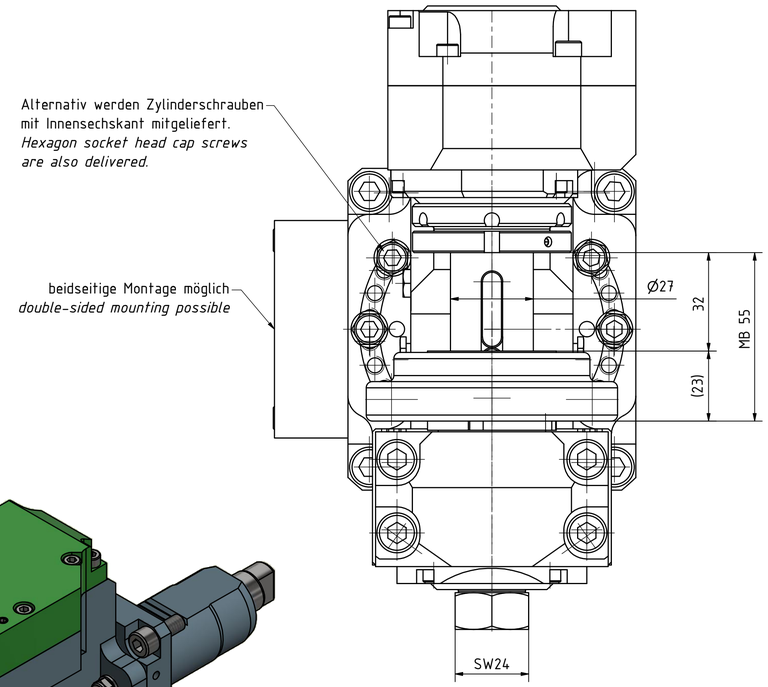

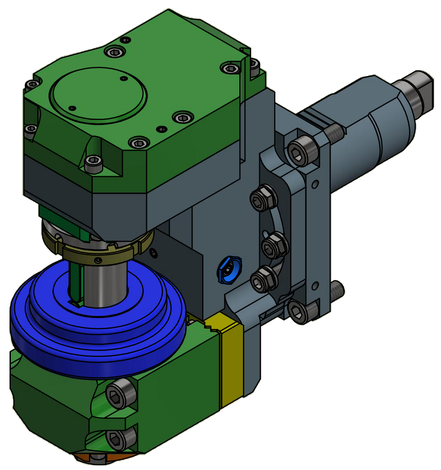

Copyright ***EWS** Tool Technologies*
Weitergabe und Vervielfaeltigung dieser Unterlage,
Verwertung und Mitteilung ihres Inhalts nicht
gestattet, soweit nicht ausdrueckllich zugestanden.
Zuwiderhandlungen verpflichten zu Schadenersatz.

Bemerkung - *Note*

mit Kegelrollenlager
with taper roller bearing(s)

Technische Daten - *technical data*

Weight	=	10.254 [kg]
Torque max. (M1/M2)	=	40 / 80 [Nm]
Speed max. (n1/n2)	=	6000 / 3000 [1/min]
Gear ratio (i)=n1:n2	=	2:1

Benennung - *Title*

Scheibenfräserkopf

Radial saw milling head

EWS Tool Technologies
EWS Weigele GmbH & Co. KG
Maybachstr. 1
D-73066 Uhingen
www.ews-tools.de

Technische Aenderungen vorbehalten!
Subject to technical modifications!

IDENT: DEWS084538 REV: -/B

Nr. - No. 64.4027LVL3I2Y0MB55SNØ80-S01

MNR. 198576

QR