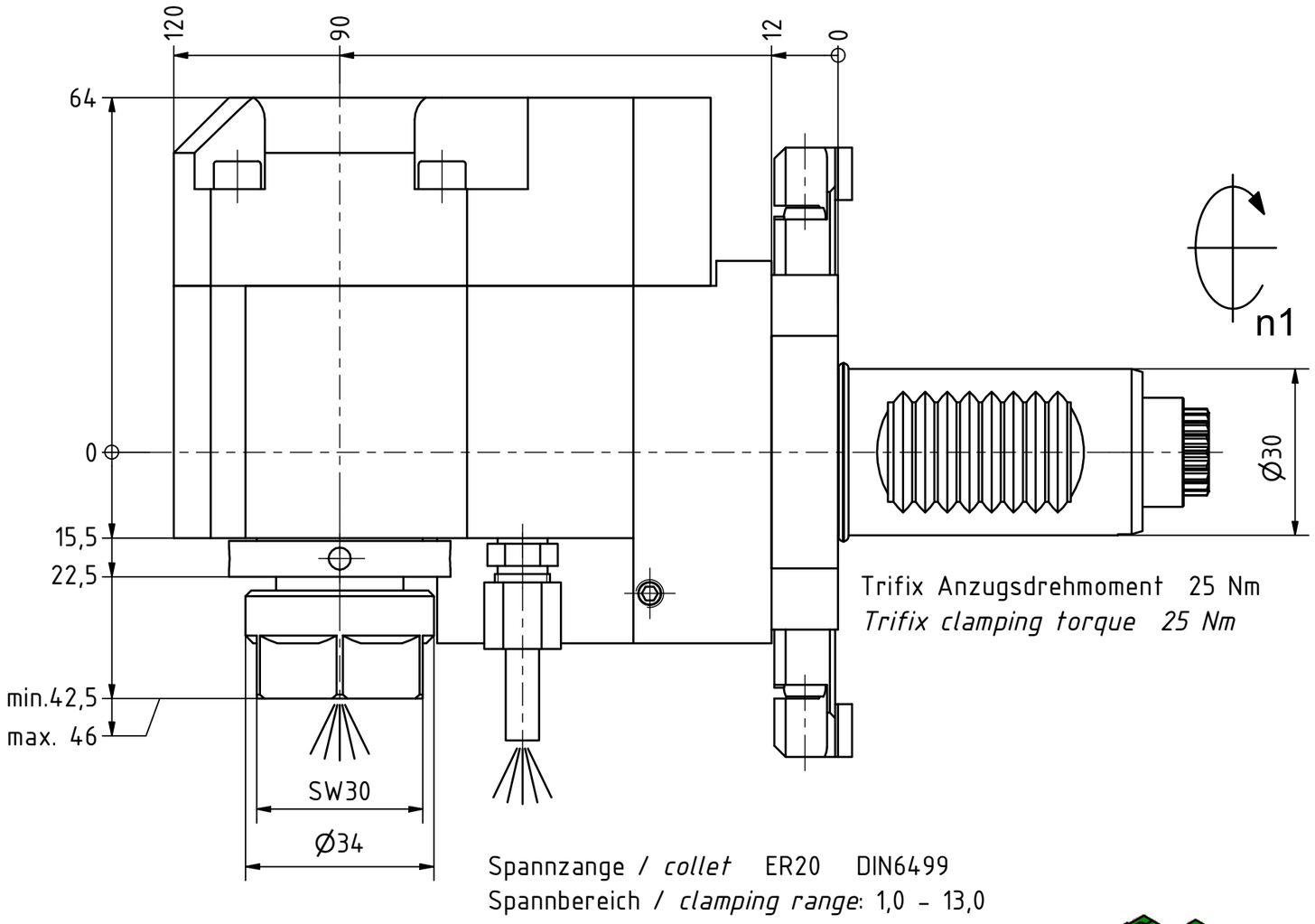

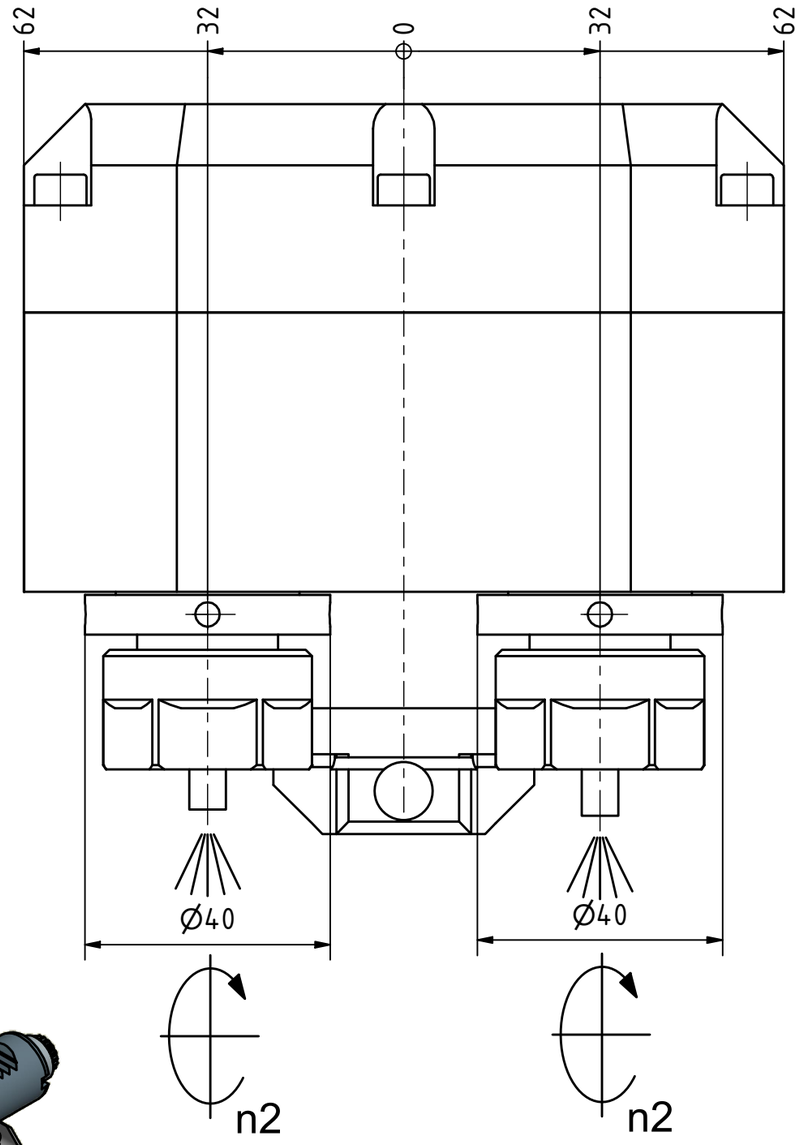

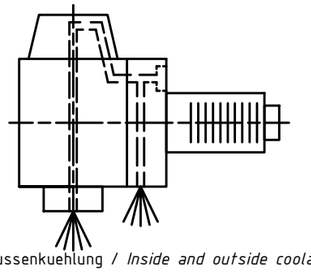

Innen- und Aussenkuehlung / *Inside and outside coolant supply*
Kuehlmittelfiltrierung<50µ / *coolant filtration<50µ*

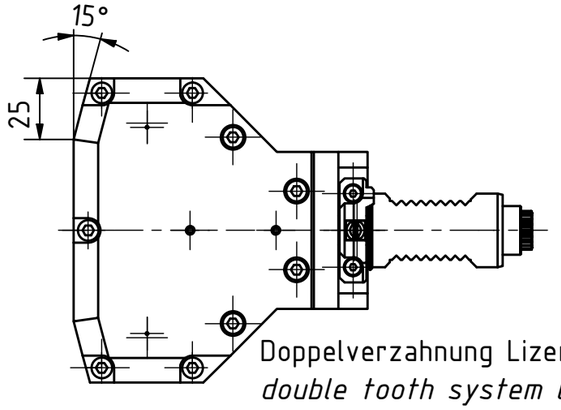

Doppelverzahnung Lizenz Traub
double tooth system licence Traub

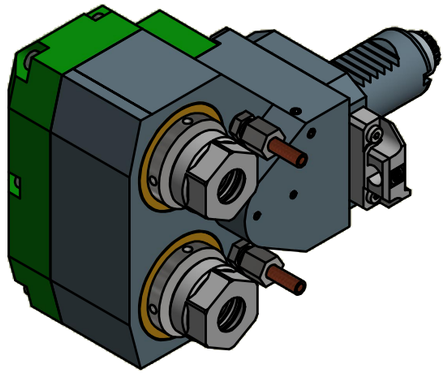

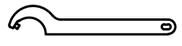

Hakenschlüssel
mit Zapfen
Hook wrench
with fixed pin
DIN1810 B 40x42

Copyright ***EWS** Tool Technologies*
Weitergabe und Vervielfaeltigung dieser Unterlage, Verwertung und Mitteilung ihres Inhalts nicht gestattet, soweit nicht ausdruecklich zugestanden. Zuwiderhandlungen verpflichten zu Schadenersatz.

Bemerkung - *Note*

Für Trockenlauf geeignet!
Use without coolant fluid allowed!

Technische Daten - *technical data*

Weight		= 6.987 [kg]
Torque max.	(M1/M2)	= 25 / 12,5 | 12,5 [Nm]
Speed max.	(n1/n2)	= 6000 / 6000 | 6000 [1/min]
Gear ratio	(i)=n1:n2	= 1:1 | 1:1
Pressure	(pmax)	= 70 [bar]

Benennung - *Title*

Radial Bohr und Fräskopf
Radial drilling and milling head

EWS Tool Technologies
EWS Weigele GmbH & Co. KG
Maybachstr. 1
D-73066 Uhingen
www.ews-tools.de

Technische Aenderungen vorbehalten!
Subject to technical modifications!

IDENT: DEWS118458
REV: -/B

Nr. - *No.*
60.3020DYCTXRLIKDTFLTK64X90

MNR.
213101

QR