Spannzange / *collet* ER32 DIN6499
Spannbereich / *clamping range*: 2,0 - 20,0

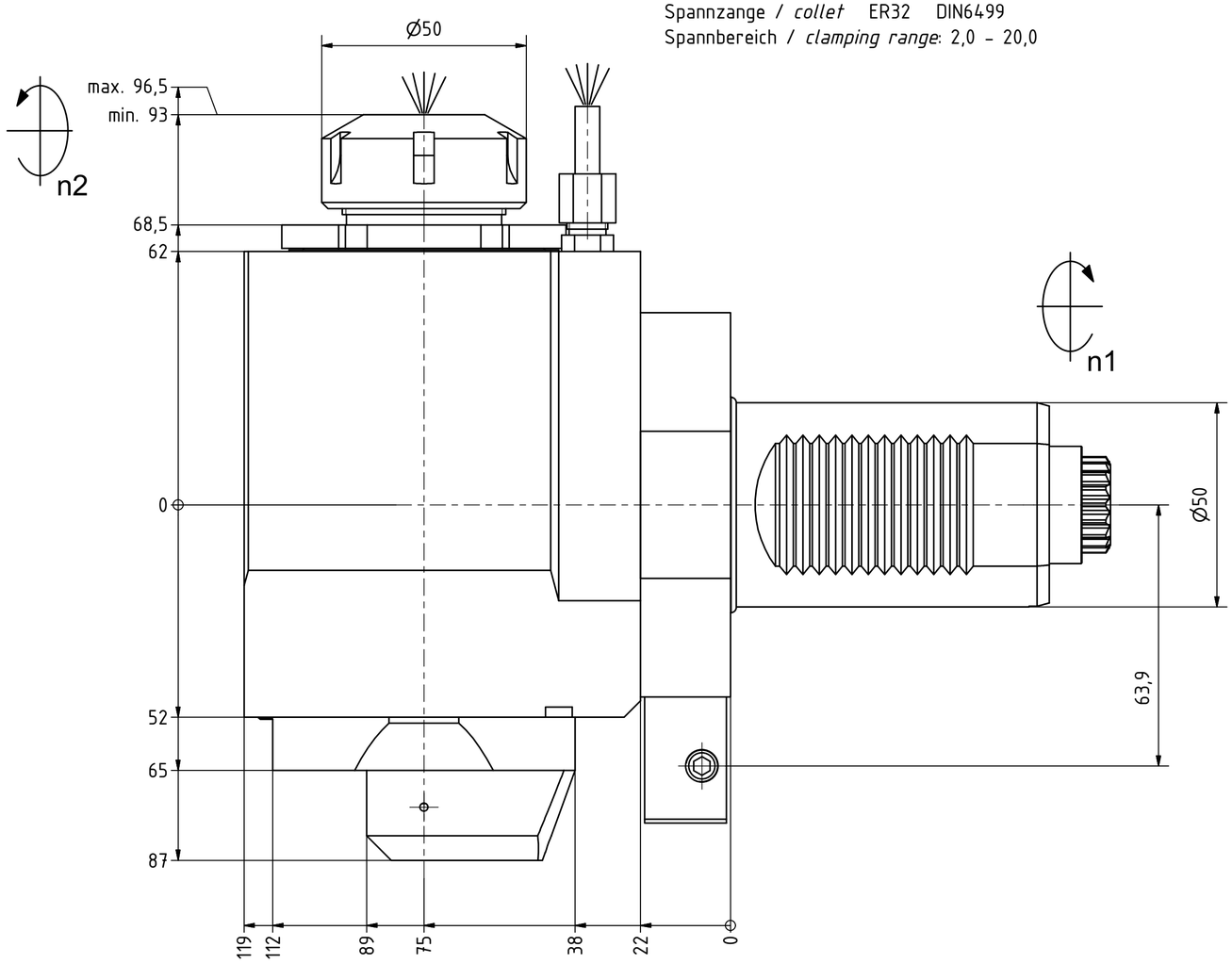

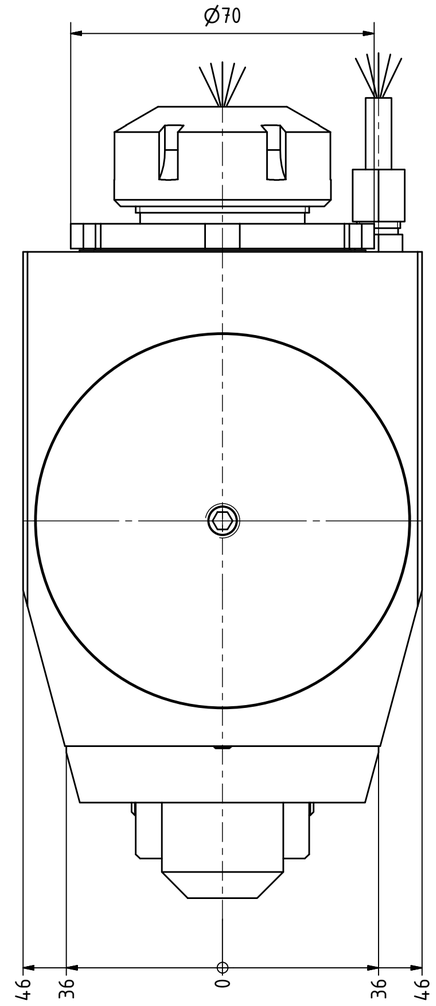

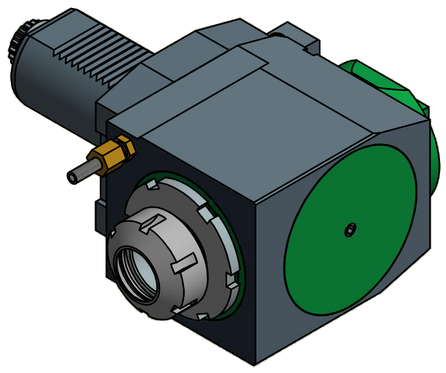

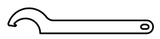

Hakenschlüssel
mit Nase
Hook wrench with nose end
DIN1810 A 68x75

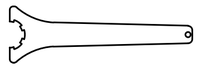

Spannzangenschlüssel
Clamping wrench
232

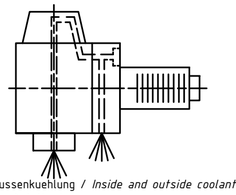

Innen- und Aussenkuehlung / *Inside and outside coolant supply*
Kein Trockenlauf / *No dry run*
Kuehlmittelfiltrierung<50µ / *coolant filtration<50µ*

Copyright ***EWS** Tool Technologies*
Weitergabe und Vervielfaeltigung dieser Unterlage, Verwertung und Mitteilung ihres Inhalts nicht gestattet, soweit nicht ausdrueckliich zugestanden. Zuwiderhandlungen verpflichten zu Schadenersatz.

Bemerkung - *Note*
Nicht ohne Kuehlmittel betreiben!
Not for use without coolant-fluid!

Technische Daten - *technical data*

Weight		=	8.549 [kg]
Torque max.	(M1/M2)	=	100 / 50 [Nm]
Speed max.	(n1/n2)	=	4000 / 8000 [1/min]
Gear ratio	(i)=n1:n2	=	1:2
Pressure	(pmax)	=	70 [bar]

Benennung - *Title*
Radial Bohr und Fräskopf
Radial drilling and milling head

EWS Tool Technologies
EWS Weigele GmbH & Co. KG
Maybachstr. 1
D-73066 Uhingen
www.ews-tools.de

Technische Aenderungen vorbehalten!
Subject to technical modifications!
IDENT: DEWS035817
REV: -/B
Nr. - *No.* 60.50325480LIKI1
MNR. 151317
QR