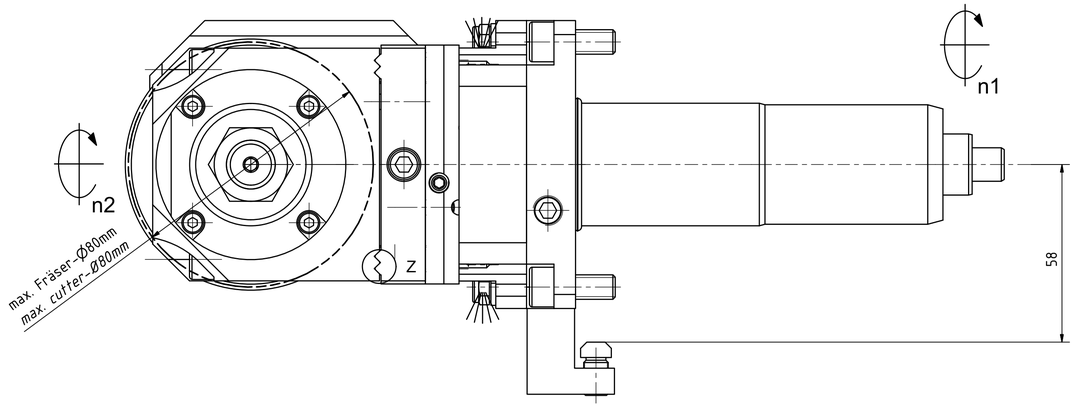

Z (5 : 1)

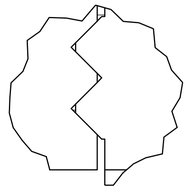

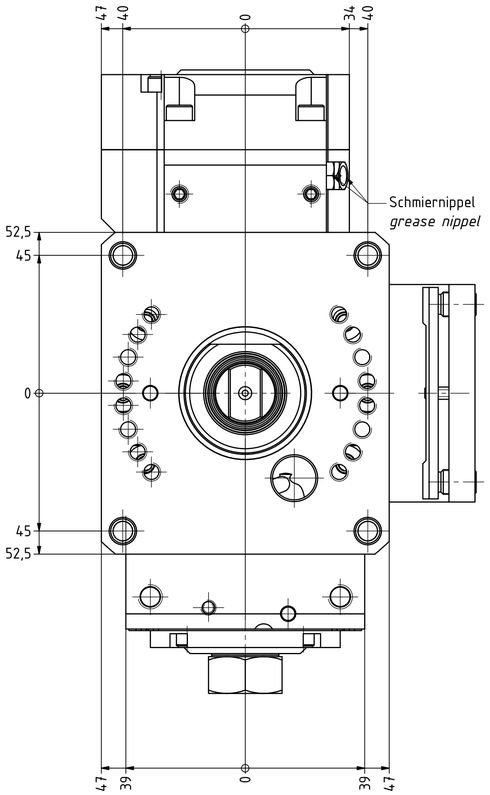

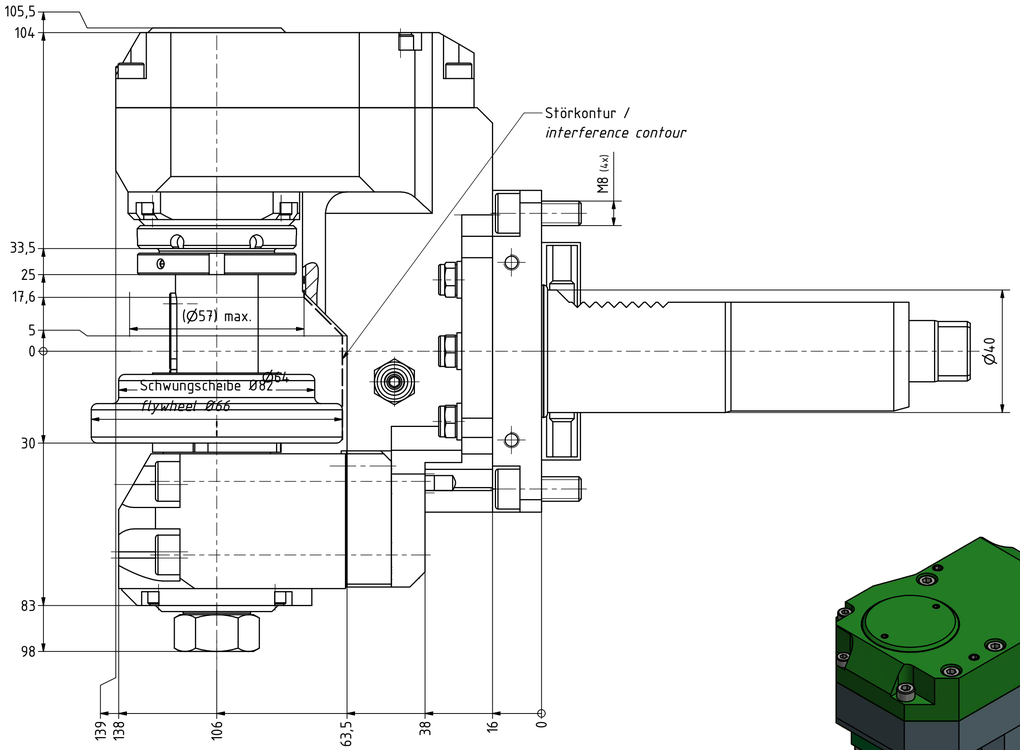

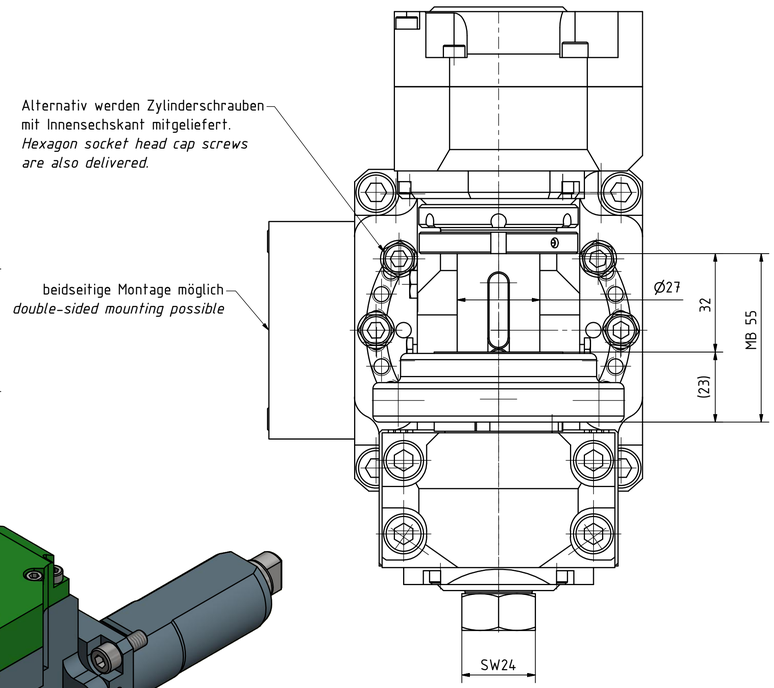

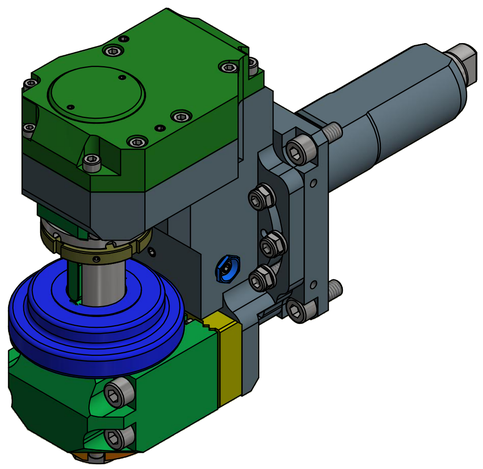

Copyright **EWS** *Tool Technologies*
Weitergabe und Vervielfaeltigung dieser Unterlage, Verwertung und Mitteilung ihres Inhalts nicht gestattet, soweit nicht ausdruecklich zugestanden. Zuwiderhandlungen verpflichten zu Schadenersatz.

Bemerkung - *Note*

mit Kegelrollenlager
with taper roller bearing(s)

Technische Daten - *technical data*

Weight	=	2.589 [kg]
Torque max. (M1/M2)	=	40 / 80 [Nm]
Speed max. (n1/n2)	=	6000 / 3000 [1/min]
Gear ratio (i)=n1:n2	=	2:1

Benennung - *Title*

EWS Tool Technologies
EWS Werkzeug GmbH & Co. KG
Maybachstr. 1
D-73095 Göppingen
www.ews-tools.de

Technische Aenderungen vorbehalten!
Subject to technical modifications!

IDENT: DEWS034393 REV: -/A

Nr. - No. 64.4027VTCI2Y0MB55SNØ80-S01

MNR. 205894

QR