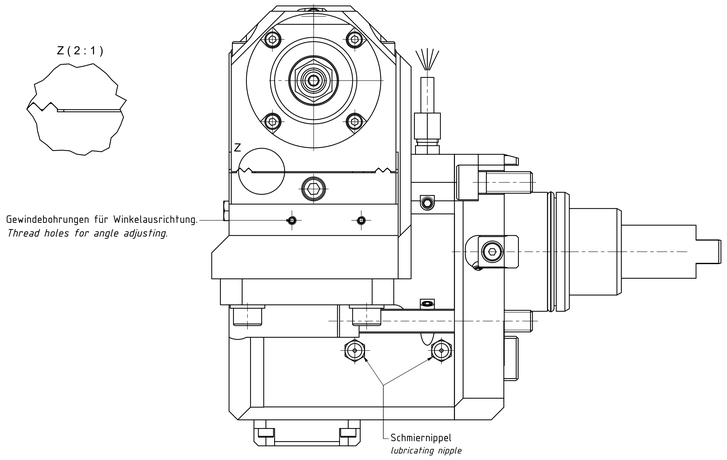

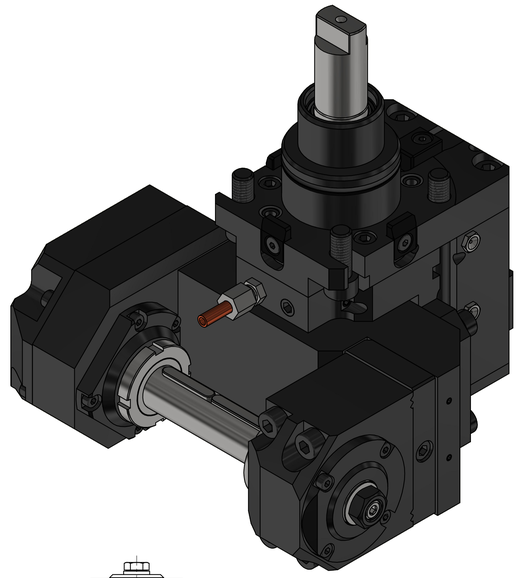

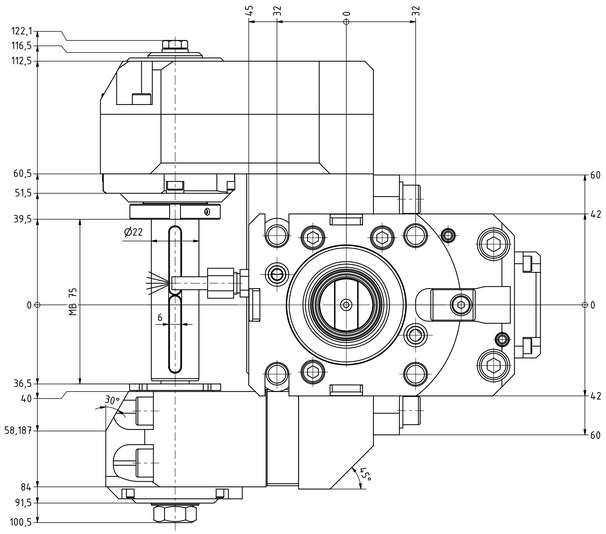

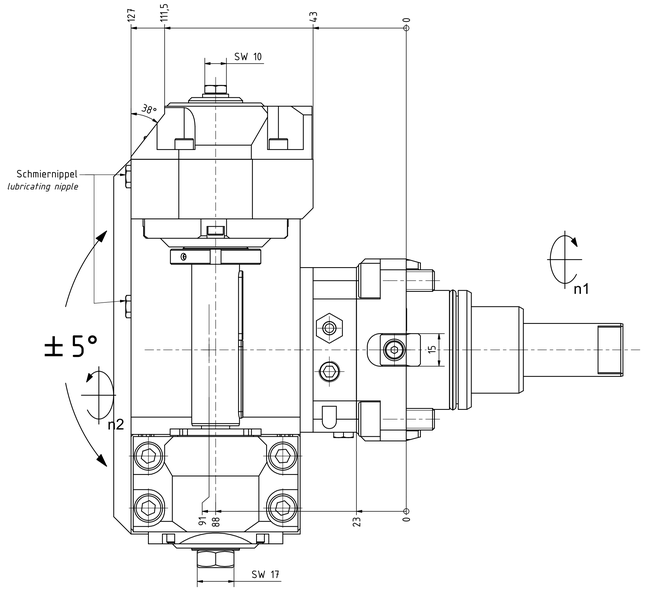

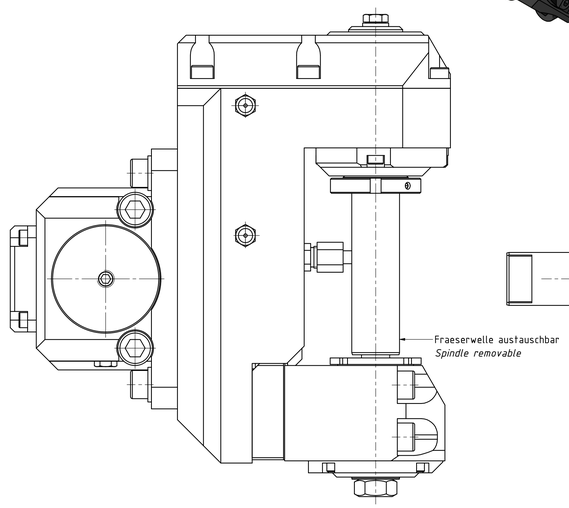

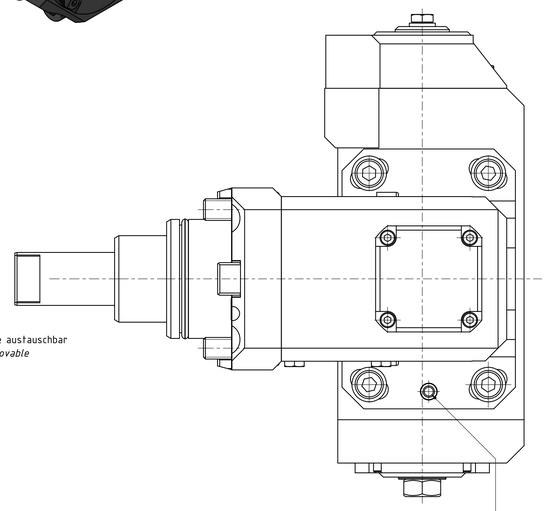

Bei Festwinkel Verstiftungs-
möglichkeit durch Benutzer.
For fixed angles it is possible
to pin the head with a cylindrical pin.

Achse von Winkelverstellung
Axis of angle adjustment

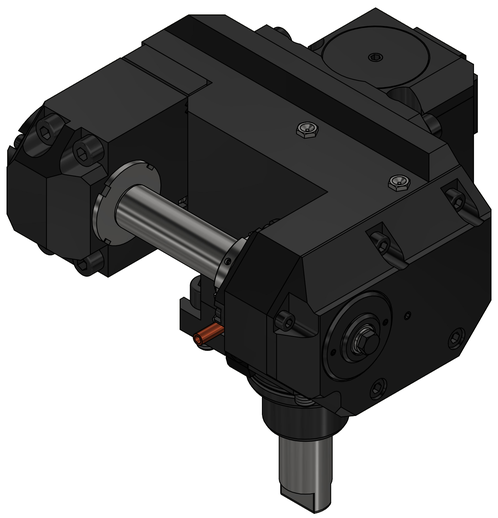

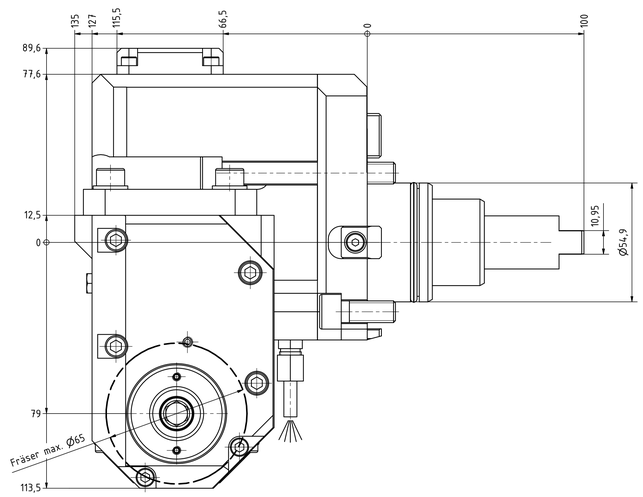

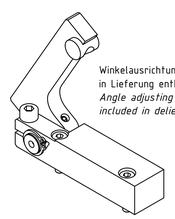

Winkelausrichtung & CD-ROM
in Lieferung enthalten!
Angle adjusting & CD-ROM
included in delievery!

Beide Nachbarstationen nicht verwendbar!
Both neighbour stations are not useable!

Copyright ***EWS** Tool Technologies*
Weitergabe und Vervielfältigung dieser Unterlage, Verwertung und Mitteilung ihres Inhalts nicht gestattet, soweit nicht ausdrücklich zugestanden. Zuwiderhandlungen verpflichten zu Schadenersatz.

Bezeichnung – Name mit Kegelrollenlagern *with taper roller bearings*	Technische Daten – *Technical data* *Weight* = 16.571 [kg] *Torque max.* (M1/M2) = 40 / 80 [Nm] *Speed max.* (n1/n2) = 6000 / 3000 [1/min] *Gear ratio* (i)=n1:n2 = 2:1	Benennung – Title Radial Scheibenfräserkopf versetzt *Saw milling spindle offset*	EWS Tool Technologies EWS Wiegele GmbH & Co. KG D-72666 Unterjesingen www.ews-tools.de	Technische Änderungen vorbehalten! *Subject to technical modifications!* IDENT: DEWS1U4A1 REV: –/C
Nr. – No. 84.5522VL412TKWZ79MB75			Datum 201618	QR