Spannzange / *collet* ER32 DIN6499
Spannbereich / *clamping range*: 2,0 - 20,0

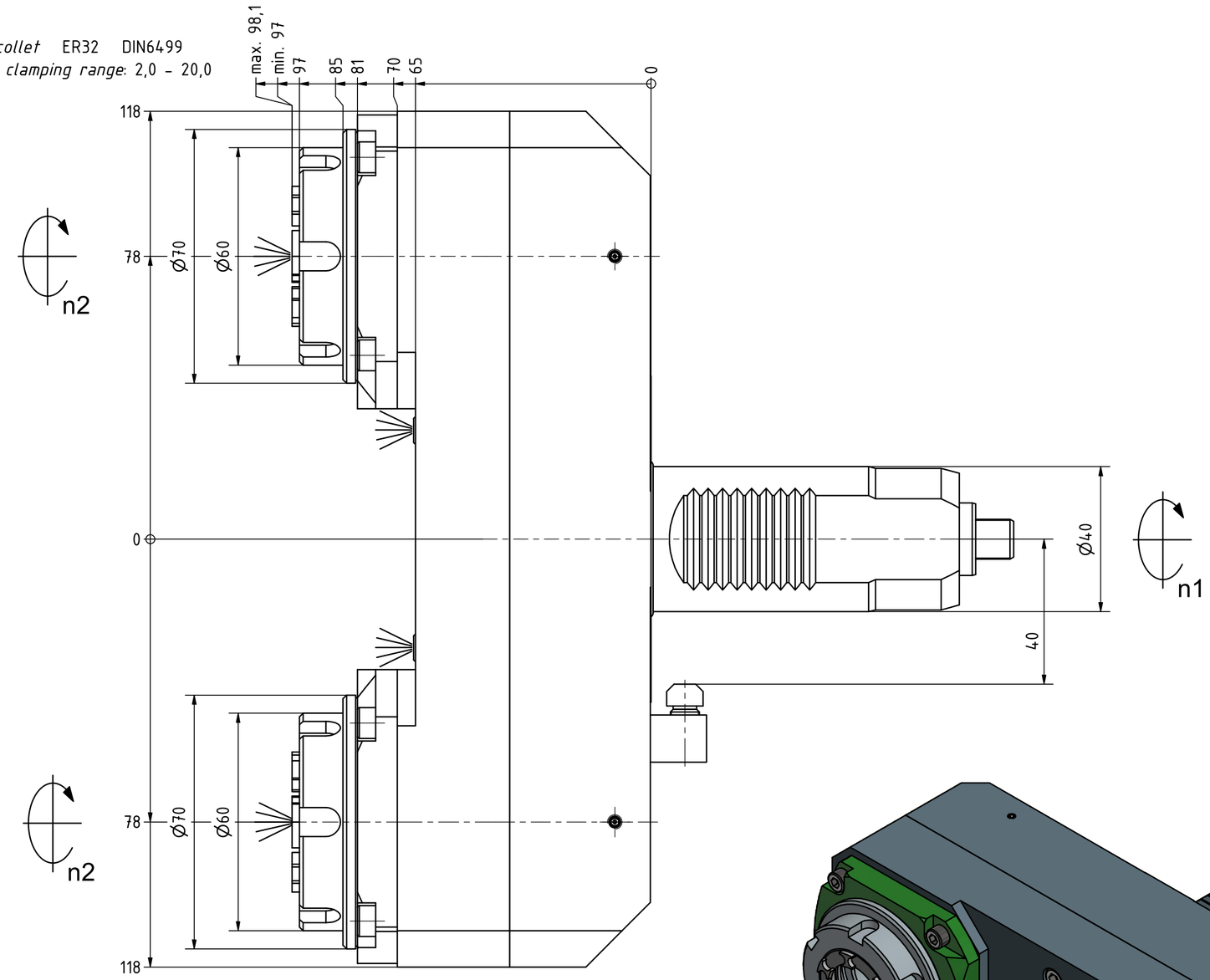

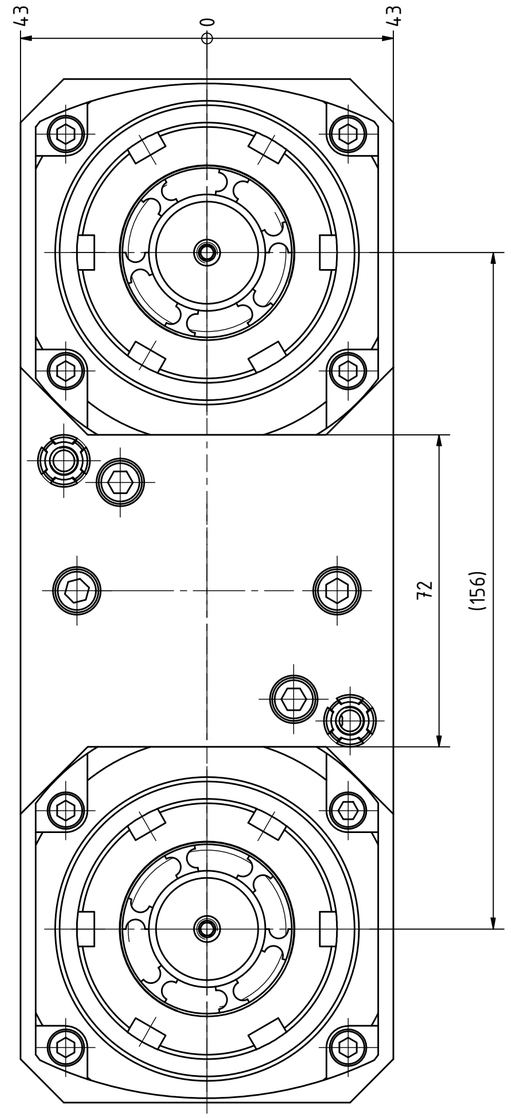

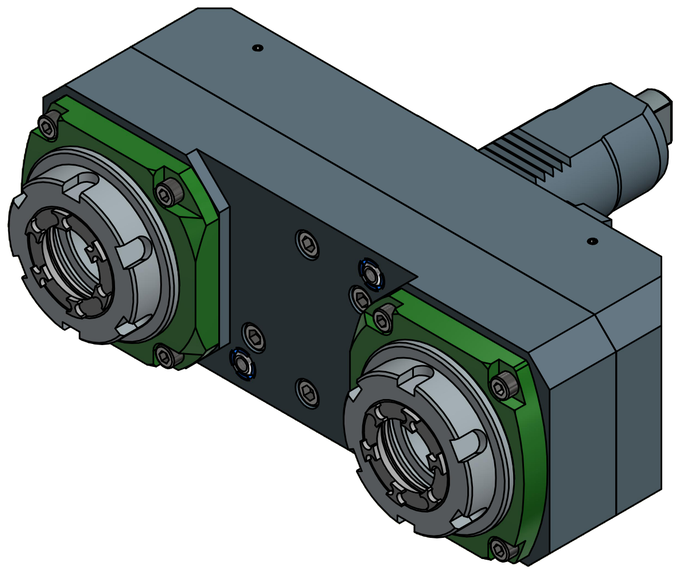

Spannzange / *collet* ER32 DIN6499
Spannbereich / *clamping range*: 2,0 - 20,0

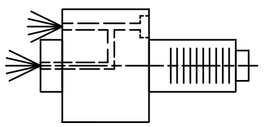

Innen- und Aussenkuehlung / *Inside and outside coolant supply*
Kuehlmittelfiltrierung<50µ / *coolant filtration<50µ*

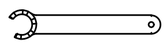

Spannzangenschlüssel für innenliegende Mutter
Clamping wrench for internal collet
232AX

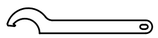

Hakenschlüssel mit Nase
Hook wrench with nose end
DIN1810 A 58x62

Copyright ***EWS** Tool Technologies*
Weitergabe und Vervielfaeltigung dieser Unterlage, Verwertung und Mitteilung ihres Inhalts nicht gestattet, soweit nicht ausdruecklich zugestanden. Zuwiderhandlungen verpflichten zu Schadenersatz.

Bemerkung - *Note*
Für Trockenlauf geeignet!
Use without coolant fluid allowed!

Technische Daten - *technical data*

Weight		=	11.379 [kg]
Torque max.	(M1/M2)	=	50 / 50 each Sp. [Nm]
Speed max.	(n1/n2)	=	6000 / 3000 [1/min]
Gear ratio	(i)=n1:n2	=	2:1
Pressure	(pmax)	=	70 [bar]

Benennung - *Title*
Axial Bohr und Fräskopf
Axial drilling and milling head

EWS Weigele GmbH & Co. KG
Mayباchstr. 1
D-73066 Uhingen
www.ews-tools.de

Technische Aenderungen vorbehalten!
Subject to technical modifications!
IDENT: DEWS071157
REV: -/C

Nr. - *No.*
40.4032DXVL3IKDI2IMTK156
MNR.
182216

QR