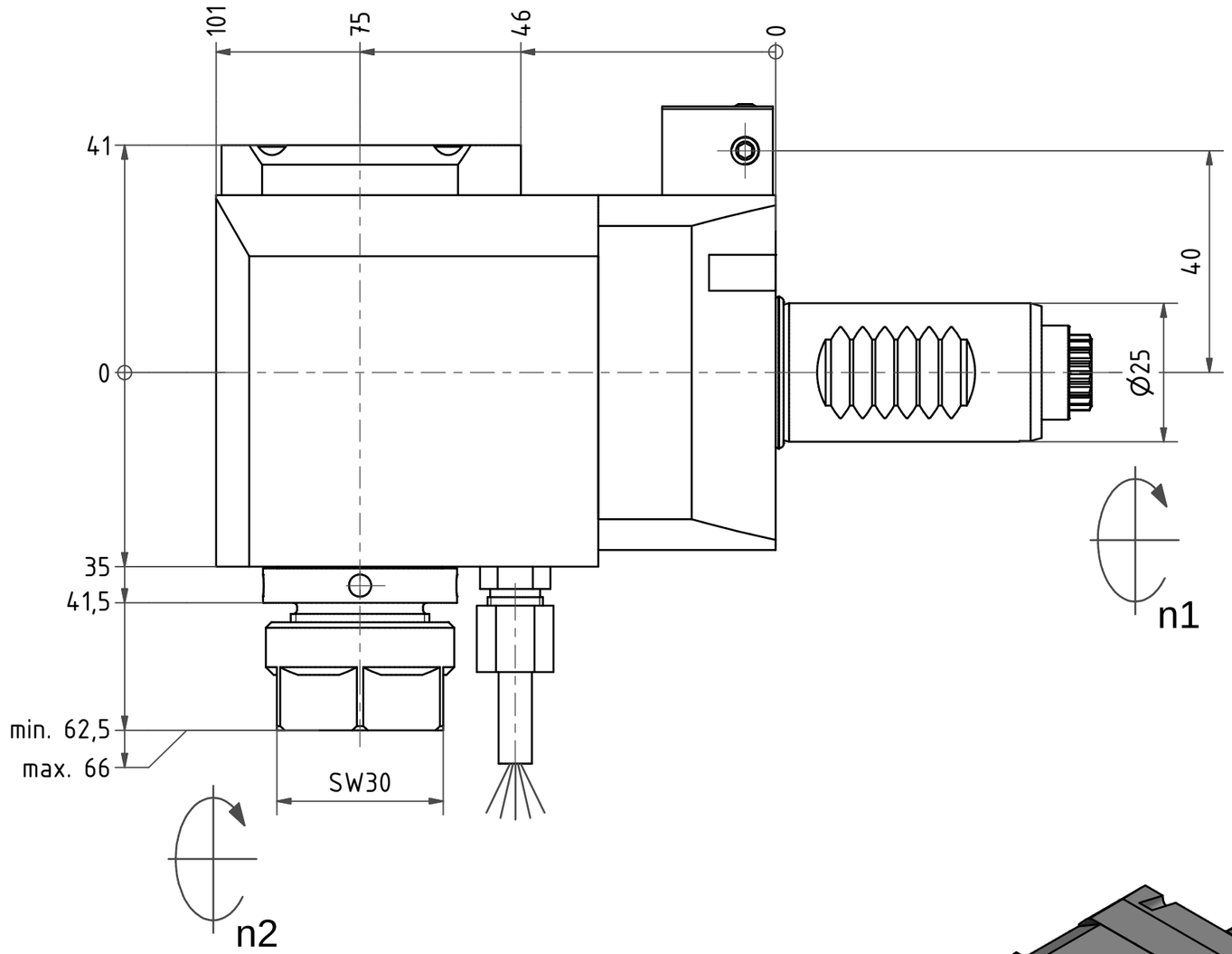

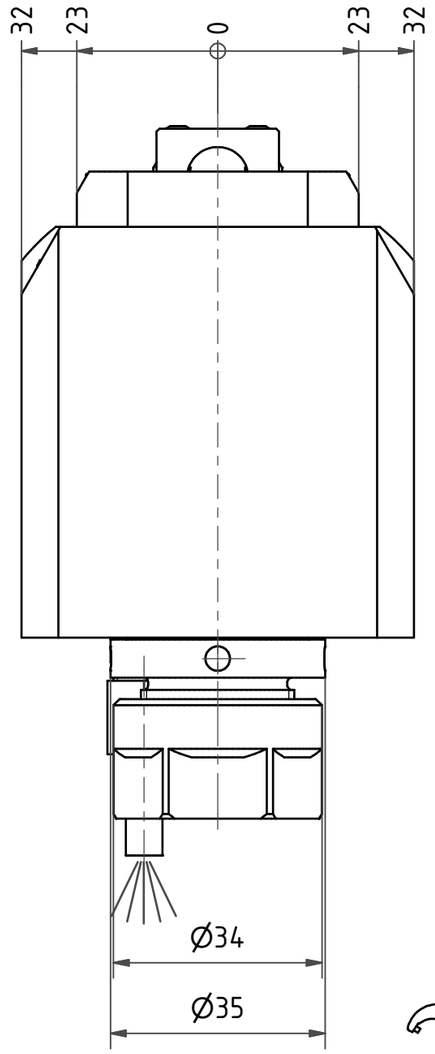

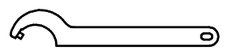

Hakenschlüssel
mit Zapfen
Hook wrench
with fixed pin
DIN1810 B 34x36

Spannzange / *collet* ER20 DIN6499
Spannbereich / *clamping range*: 1,0 – 13,0

Gewindebohrzange / *tapping collet*
ET-1-20 M2-M6

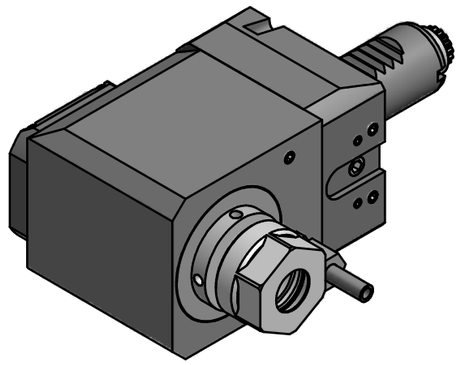

Copyright ***EWS*** *Tool Technologies*
Weitergabe und Vervielfaeltigung dieser Unterlage, Verwertung und Mitteilung ihres Inhalts nicht gestattet, soweit nicht ausdruecklich zugestanden. Zuwiderhandlungen verpflichten zu Schadenersatz.

Bemerkung – *Note*	Technische Daten – *technical data*	Benennung – *Title*				
	M_1 / M_2 = 25 /25 Nm n_1 / n_2 = 8000 /8000 1/min i *(N_1:N_2)* = 1:1	Radial Bohr und Fräskopf *Radial drilling and milling head*		name	date	Technische Aenderungen vorbehalten! *Subject to technical modifications!*
			drawing	M. Simoniello	07.02.2013	Nr. 60.2520L5480RGL
			EWS Tool Technologies	EWS Weigele GmbH & Co. KG Maybachstr. 1 D-73066 Uhingen Tel. +49(0)7161/93040-100		DIN A3
						MNR: 126953 IDENT: D-EWS-131803 – Blatt – *page* 1 (1)