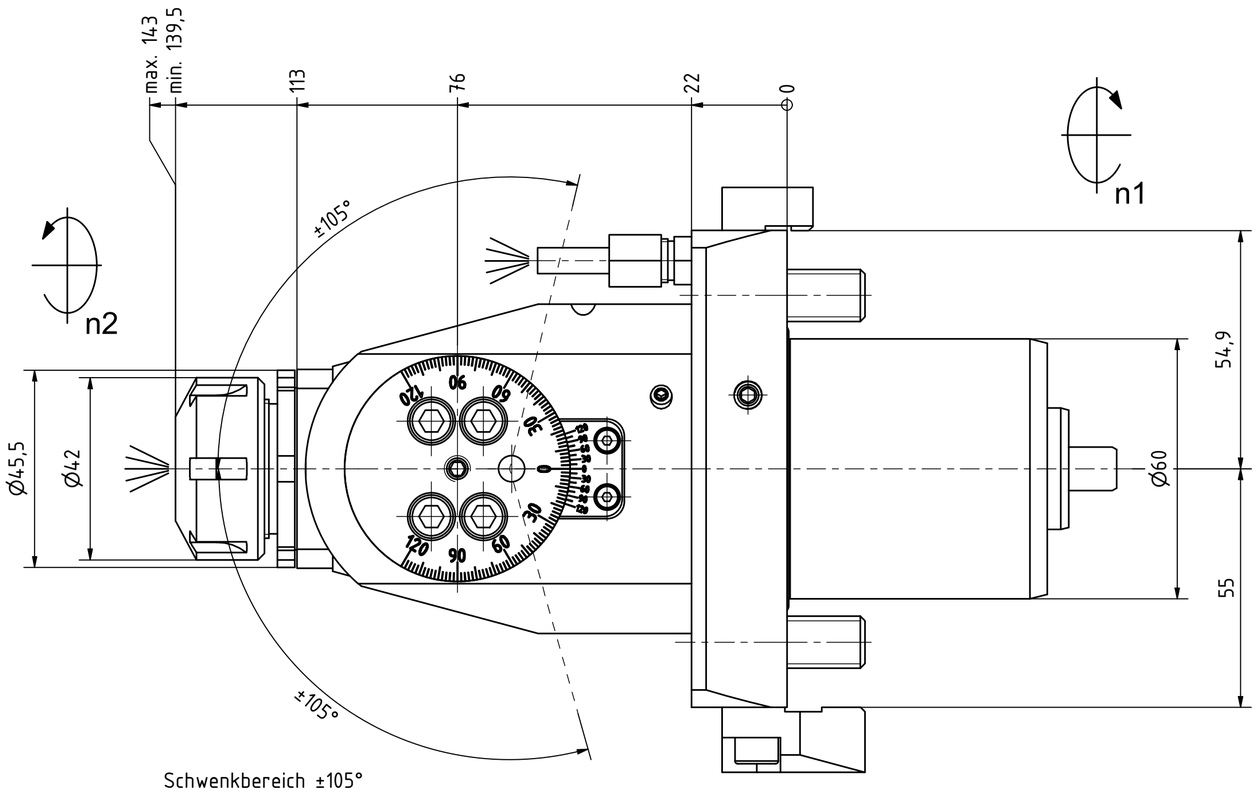

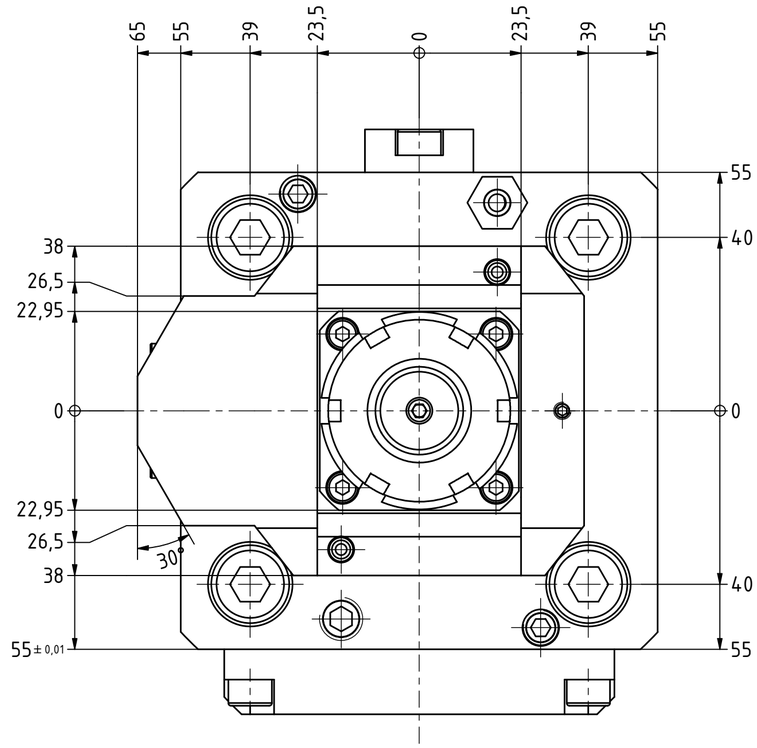

Schwenkbereich ±105°
Swivel area ±105°

Spannzange / *collet* ER25 DIN6499
Spannbereich / *clamping range*: 1,0 – 16,0

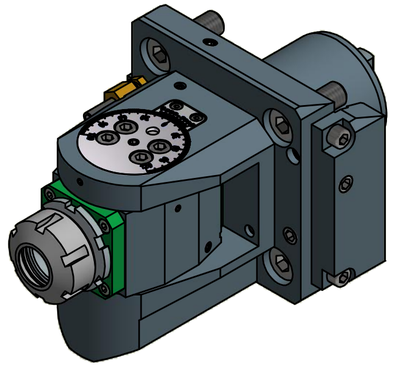

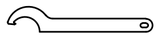

Hakenschlüssel
mit Nase
Hook wrench with nose end
DIN1810 A 45x50

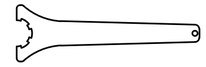

Spannzangenschlüssel
Clamping wrench
225

Copyright ***EWS** Tool Technologies*
Weitergabe und Vervielfaeltigung dieser Unterlage, Verwertung und Mitteilung ihres Inhalts nicht gestattet, soweit nicht ausdruecklich zugestanden. Zuwiderhandlungen verpflichten zu Schadenersatz.

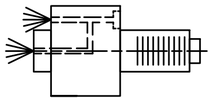

Innen- und Aussenkuehlung / *Inside and outside coolant supply*
Kuehlmittelfiltrierung<50µ / *coolant filtration<50µ*

Eine Nachbarstation ist nicht verwendbar
One neighbour station is not useable

Bemerkung - *Note*	Technische Daten - *technical data*	Benennung - *Title*
Für Trockenlauf geeignet! *Use without coolant fluid allowed!*	*Weight* = 7.032 [kg] *Torque max.* (M1/M2) = 20 / 20 [Nm] *Speed max.* (n1/n2) = 6000 / 6000 [1/min] *Gear ratio* (i)=n1:n2 = 1:1 *Pressure* (pmax) = 70 [bar]	Schwenkkopf *Swivel head*

EWS Tool Technologies
EWS Weigele GmbH & Co. KG
Maybachstr. 1
D-73066 Uhingen
www.ews-tools.de

Technische Aenderungen vorbehalten!
Subject to technical modifications!

IDENT: D-EWS-073675 REV: -/-

Nr. - *No.* 63.6025LB4000BMTIKD

MNR. 146224

QR