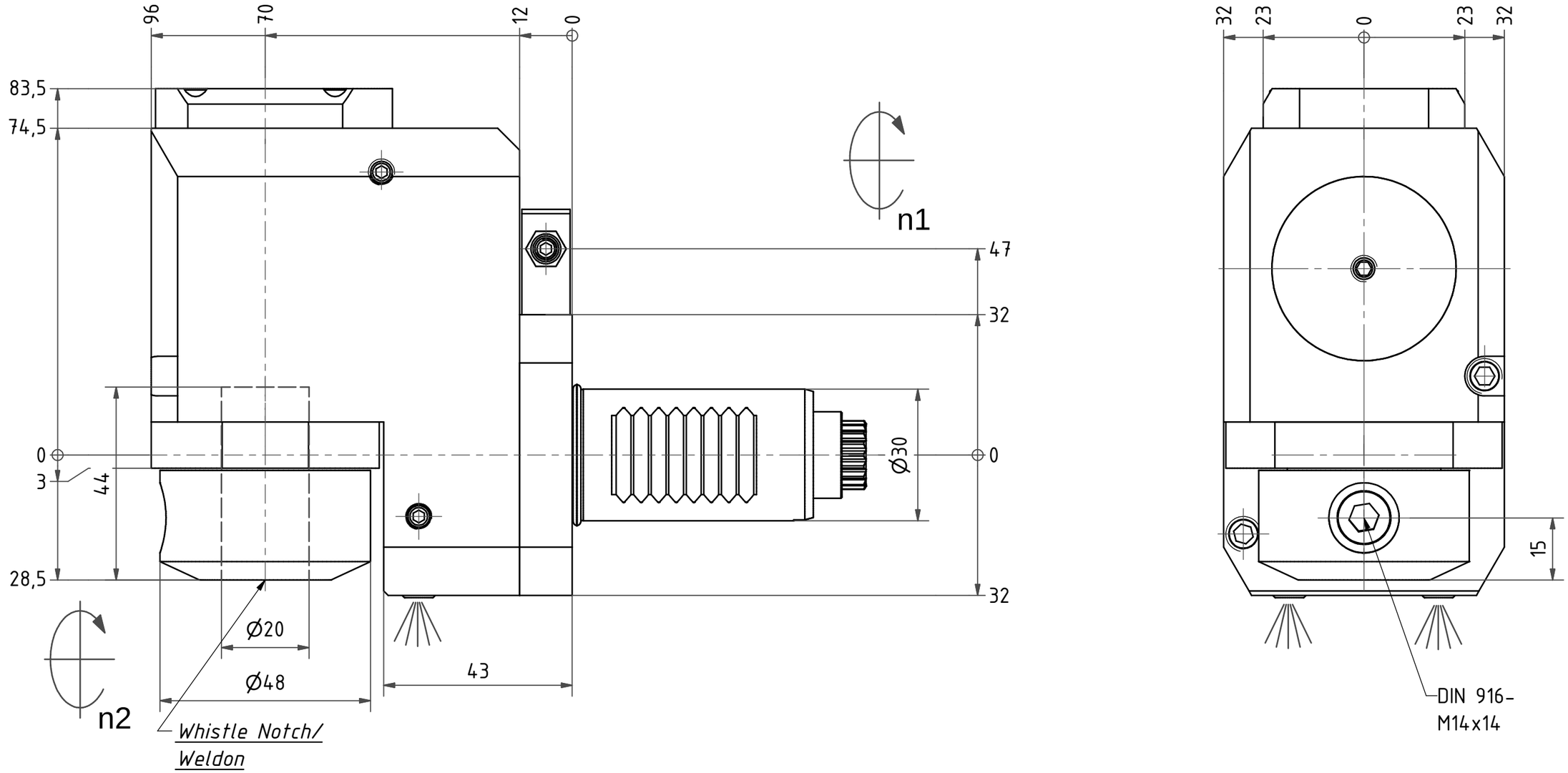

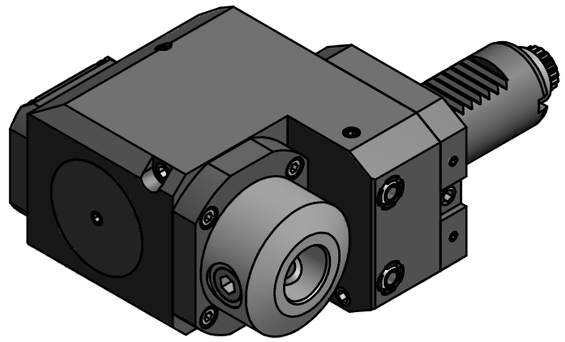

Copyright ***EWS*** *Tool Technologies*
Weitergabe und Vervielfaeltigung dieser Unterlage, Verwertung und Mitteilung ihres Inhalts nicht gestattet, soweit nicht ausdruecklich zugestanden. Zuwiderhandlungen verpflichten zu Schadenersatz.

Bemerkung - *Note*

Technische Daten - *technical data*

M_1 / M_2 = 25 /25 Nm
n_1 / n_2 = 8000 /8000 1/min
i *(N_1:N_2)* = 1:1

Benennung - *Title*

Radial Bohr und Fräskopf. zurückges

Radial drill. and mill. head offset

	name	date
drawing	Rogler	18.09.2014

EWS Weigele GmbH & Co. KG
Maybachstr. 1
D-73066 Uhingen
Tel. +49(0)7161/93040-100

Technische Aenderungen vorbehalten!
Subject to technical modifications!

Nr.
80.3020WNCTXR

DIN A3

MNR: 130221 IDENT: D-EWS-163380 A

Blatt - *page* 1 (1)