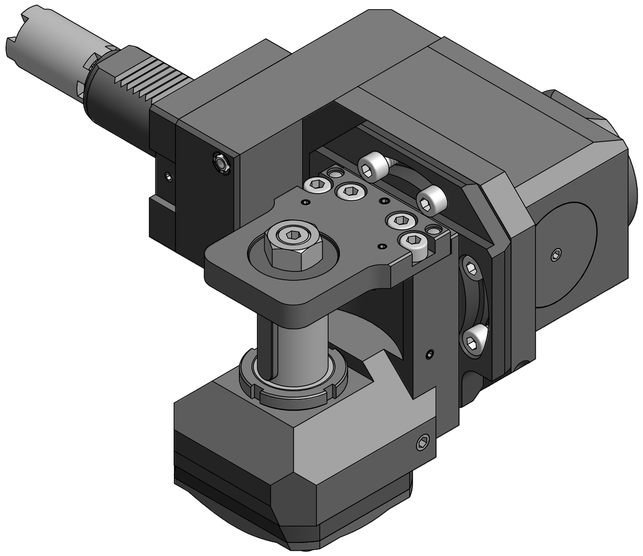

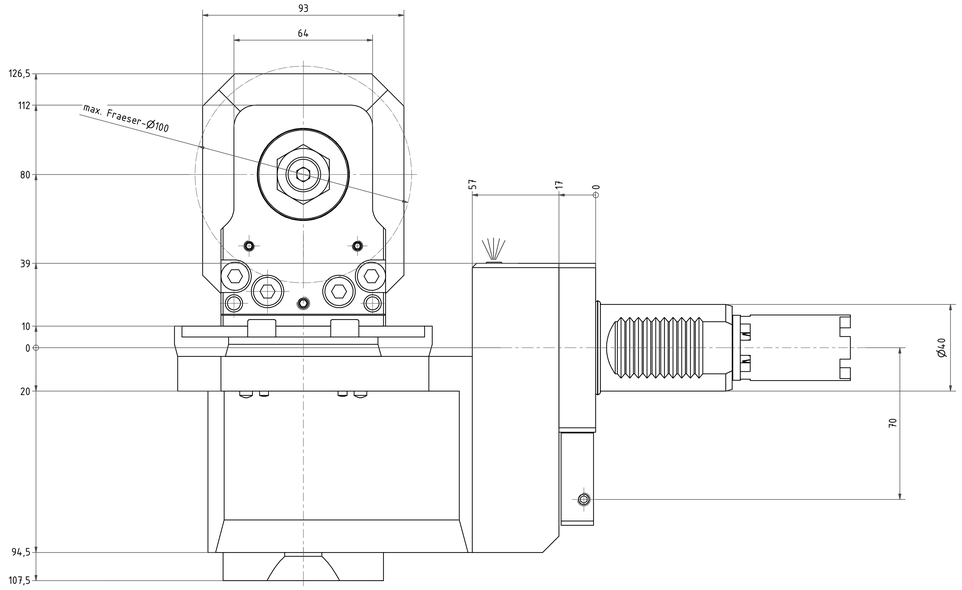

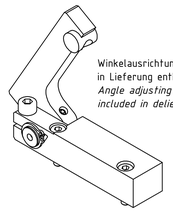

Winkelausrichtung & CD-ROM
in Lieferung enthalten!
Angle adjusting & CD-ROM
included in delievery!

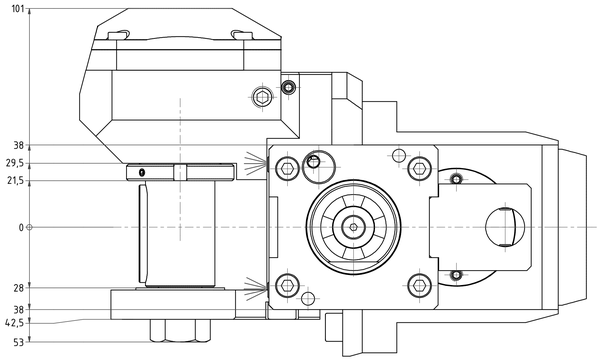

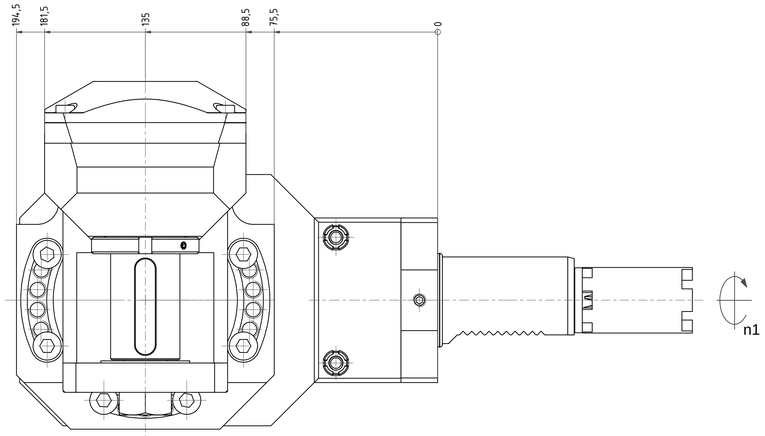

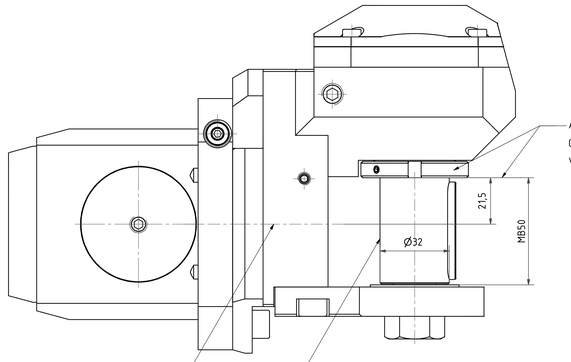

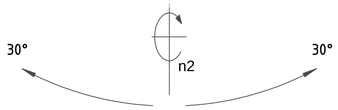

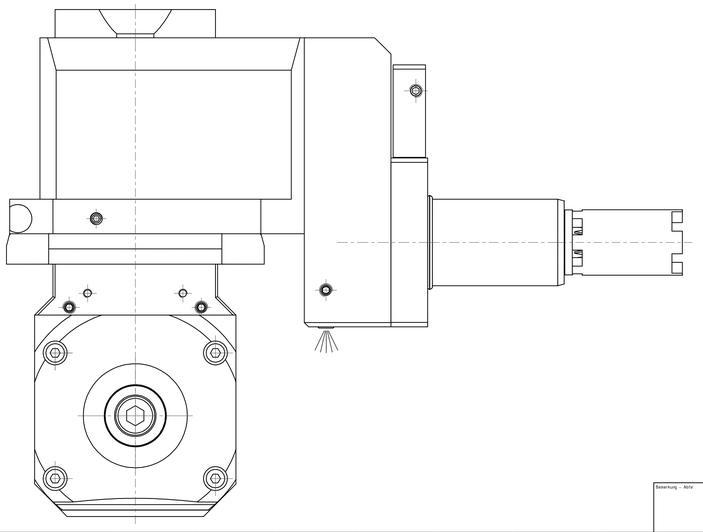

Zwei Nachbarstationen könnten entfallen!!
Two neighbour stations might be not useable!!

Copyright ***EWS*** *Tool Technologies*
Weitergabe und Vervielfaeltigung dieser Unterlage, Verwertung und Mitteilung ihres Inhalts nicht gestattet, soweit nicht ausdrueckliich zugestanden. Zuwiderhandlungen verpflichten zu Schadenersatz.

Bemerkung – *Note*	Technische Daten – *Technical data* M1 / M2 = 50 /150 Nm n1 / n2 = 6000 /2000 1/min i *(n1:n2)* = 3:1	Benennung – *Title* Radial Scheibenfräserkopf versetzt *Saw milling spindle offset*	

	name	date	
Drawing	Lukjanow	17.01.2012	Technische Aenderungen vorbehalten! *Subject to technical modifications!*

EWS Tool Technologies
Weigele GmbH & Co. KG
Meckarfeld 3
D-73660 Urbach
Tel. +49(0)7181/50046-0

Nr.: 84.4032HAASSL4013TKW

DIN A0

File: D-EWS-114261.idw

Blatt – *page* 1 (1)