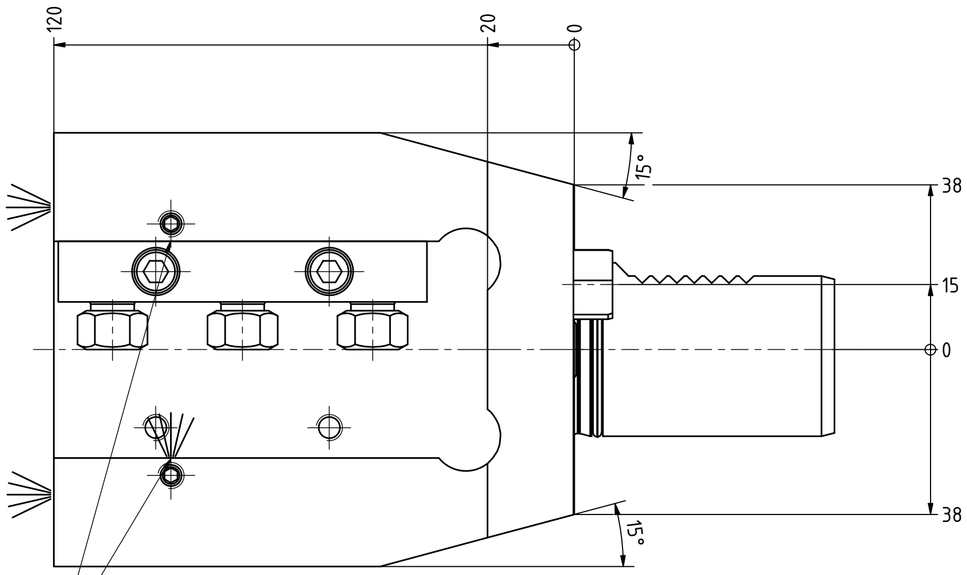

IK Kühlmittelübergabe (verschließbar)
IC coolant supply (lockable)

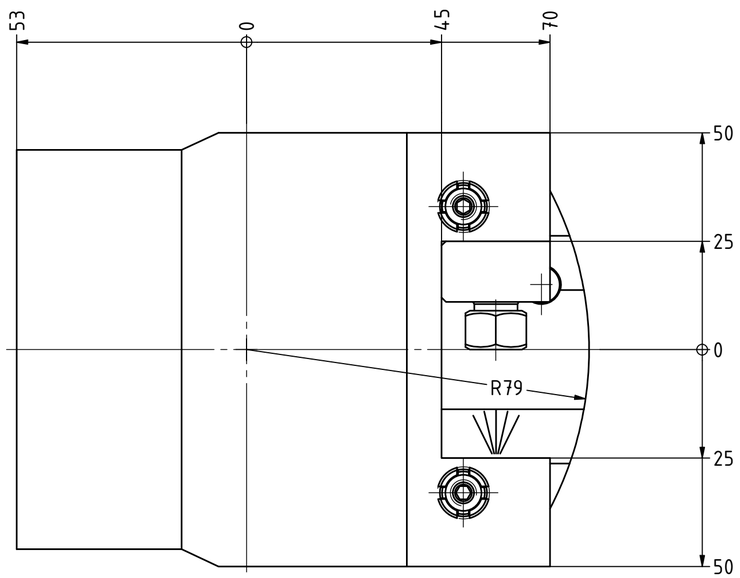

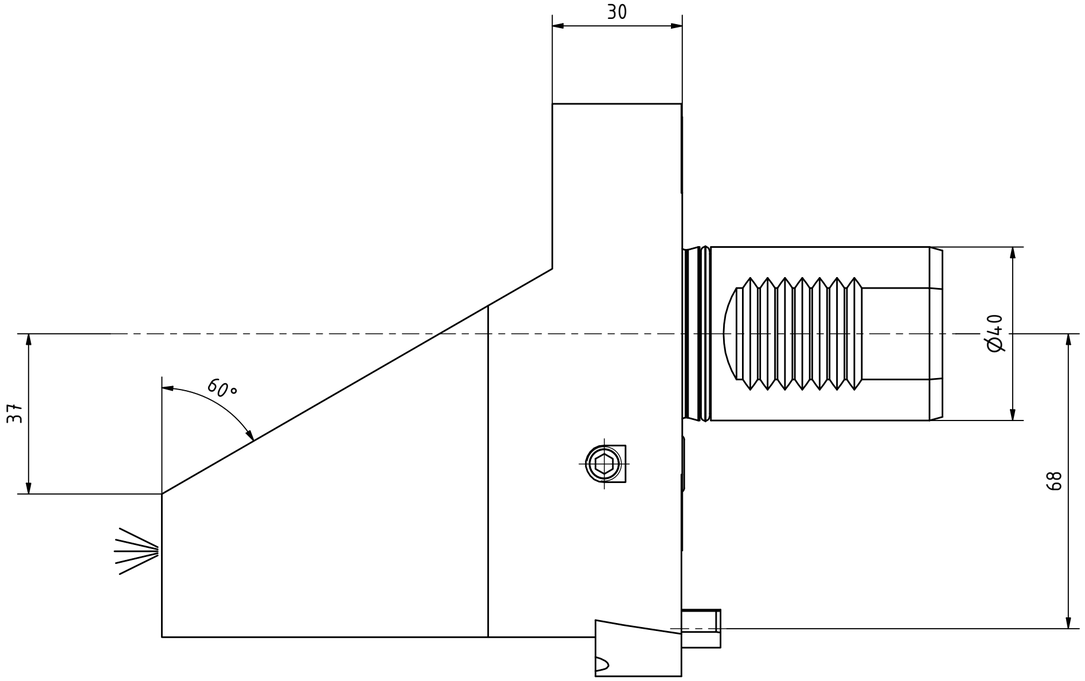

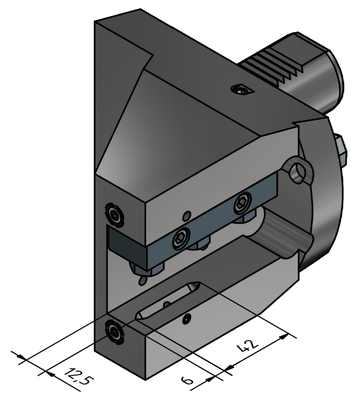

Copyright ***EWS** Tool Technologies*
Weitergabe und Vervielfaeltigung dieser Unterlage, Verwertung und Mitteilung ihres Inhalts nicht gestattet, soweit nicht ausdruecklich zugestanden. Zuwiderhandlungen verpflichten zu Schadenersatz.

Bemerkung - *Note*	Technische Daten - *technical data*	Benennung - *Title*		
	Weight = 6.341 [kg]	Vierkant Längsaufnahme rechts *turning holder, right hand*	**EWS** Weigele GmbH & Co. KG Maybachstr. 1 D-73066 Uhingen www.ews-tools.de	Technische Aenderungen vorbehalten! *Subject to technical modifications!* IDENT: DEWS126883 REV: -/A
		Nr. - *No.* 1.4025MP610IK	MNR. 221181	QR