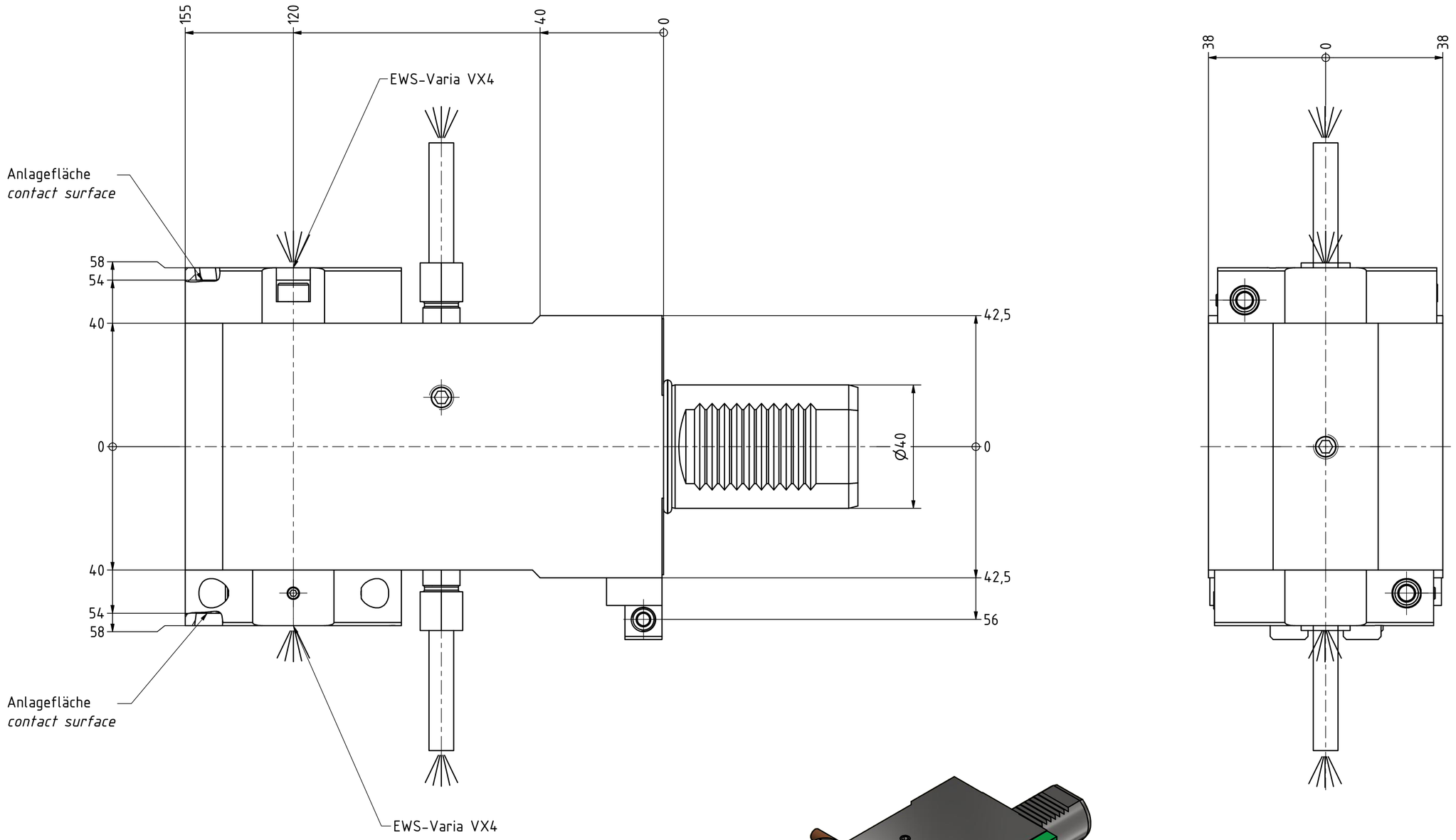

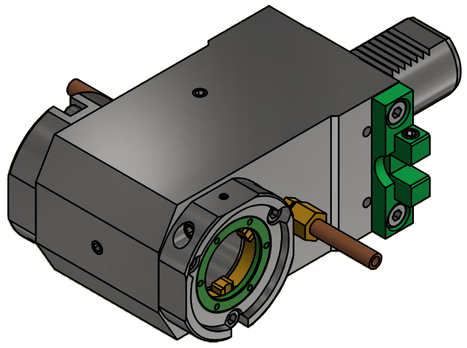

Copyright ***EWS** Tool Technologies*
Weitergabe und Vervielfaeltigung dieser Unterlage, Verwertung und Mitteilung ihres Inhalts nicht gestattet, soweit nicht ausdruecklich zugestanden. Zuwiderhandlungen verpflichten zu Schadenersatz.

Bemerkung - *Note*	Technische Daten - *technical data* *Weight* = 8.193 [kg]	Benennung - *Title* Kombih.f. Innen.-u. Aussenkühlung *Combi holder for int/ext. cooling*	EWS Tool Technologies EWS Weigele GmbH & Co. KG Maybachstr. 1 D-73066 Uhingen www.ews-tools.de Technische Aenderungen vorbehalten! *Subject to technical modifications!* IDENT: DEWS054714 REV: -/B Nr. - *No.* 17.40VX4LDCTXFE MNR. 206242 QR