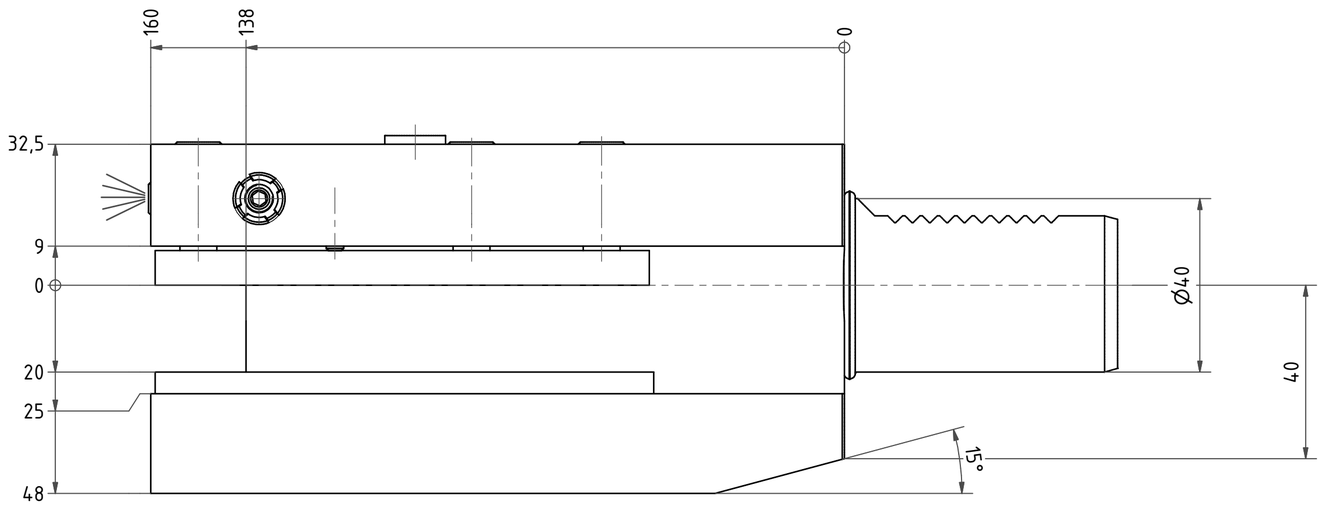

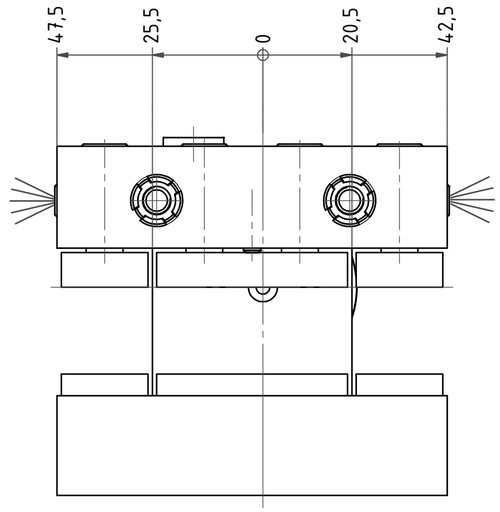

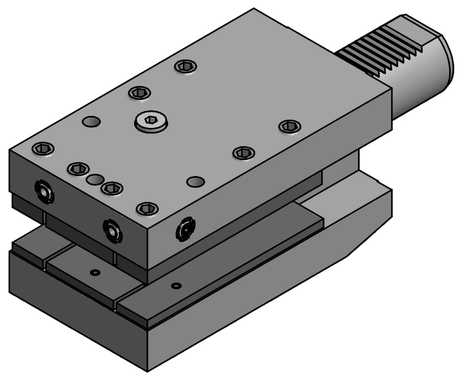

Bemerkung - *Note*

Copyright ***EWS*** *Tool Technologies*
Weitergabe und Vervielfaeltigung dieser Unterlage, Verwertung und Mitteilung ihres Inhalts nicht gestattet, soweit nicht ausdruecklich zugestanden. Zuwiderhandlungen verpflichten zu Schadenersatz.

Benennung - *Title*

Vierkant Mehrfachaufnahme

Multi purpose OD/ID holder

	name	date
drawing	Mrkonjic	20.10.2014

EWS Tool Technologies
EWS Weigele GmbH & Co. KG
Maybachstr. 1
D-73066 Uhingen
Tel. +49(0)7161/93040-100

Technische Aenderungen vorbehalten!
Subject to technical modifications!

Nr.
15.4025/20L2=160L1=138

DIN A2

MNR: 177606 IDENT: D-EWS-165546 - Blatt - *page* 1 (1)