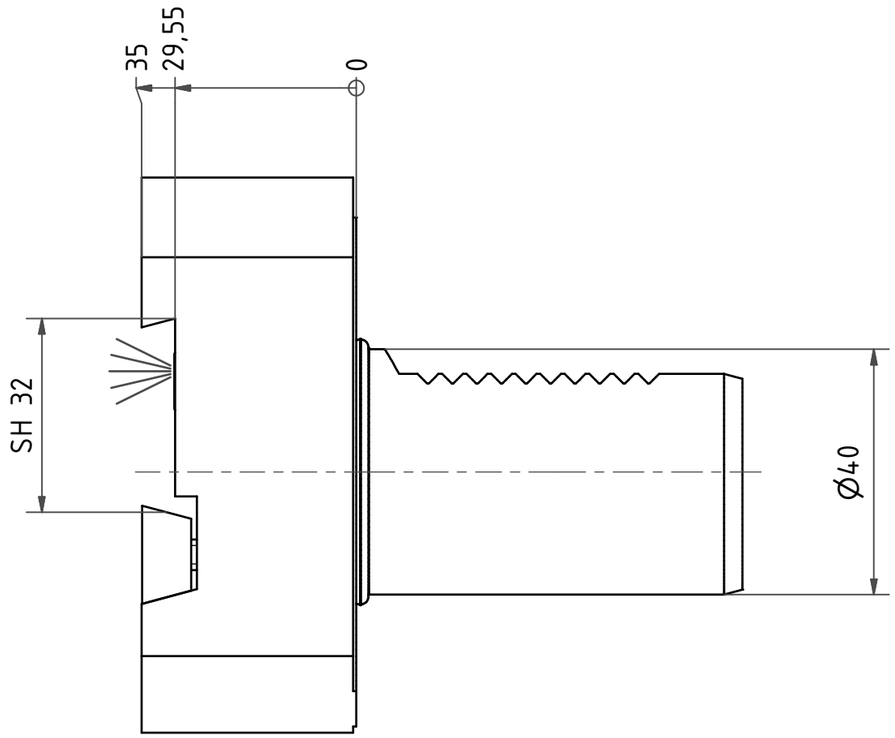


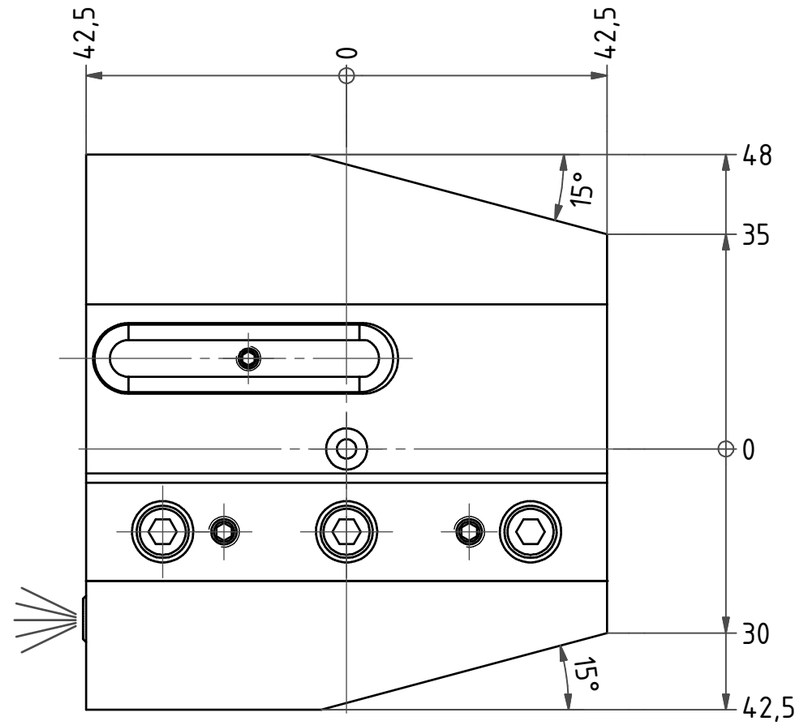


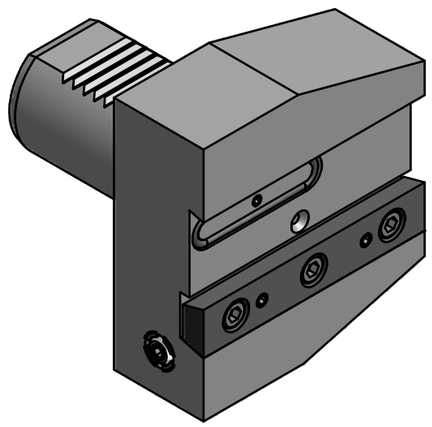

Bemerkung - *Note*

Copyright ***EWS*** *Tool Technologies*
Weitergabe und Vervielfaeltigung dieser Unterlage, Verwertung und Mitteilung ihres Inhalts nicht gestattet, soweit nicht ausdruecklich zugestanden. Zuwiderhandlungen verpflichten zu Schadenersatz.

Benennung - *Title*

# Abstechhalter

## *Infeed / Cut-off tool holder*

| | name | date |
|---|---|---|
| drawing | Barra | 19.02.2014 |

EWS Tool Technologies
EWS Weigele GmbH & Co. KG
Maybachstr. 1
D-73066 Uhingen
Tel. +49(0)7161/93040-100

Technische Aenderungen vorbehalten!
*Subject to technical modifications!*

Nr.
32.4032LÜKIK

DIN A3

MNR: 172844 IDENT: D-EWS-152158 -

Blatt - *page* 1 (1 )