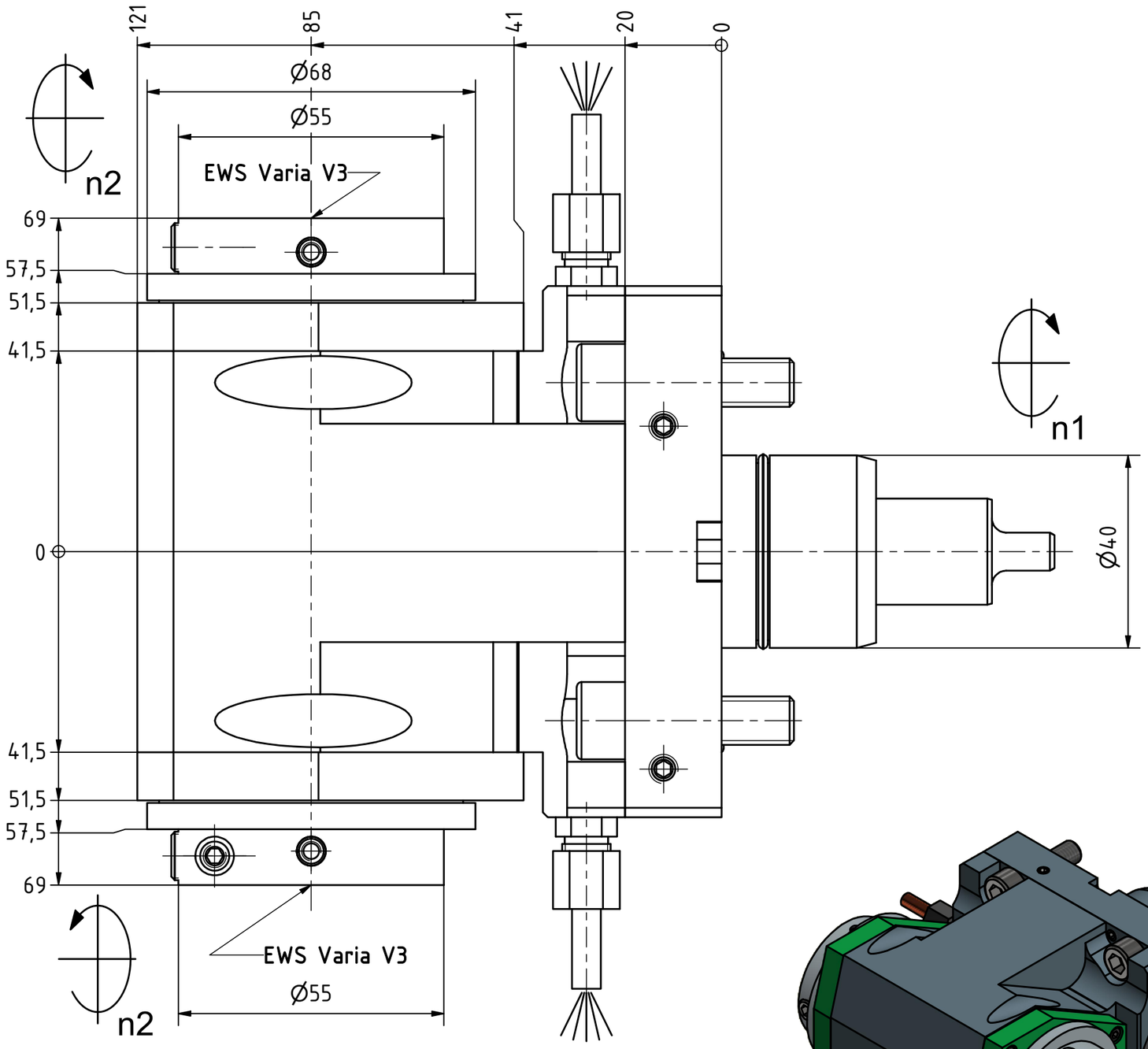


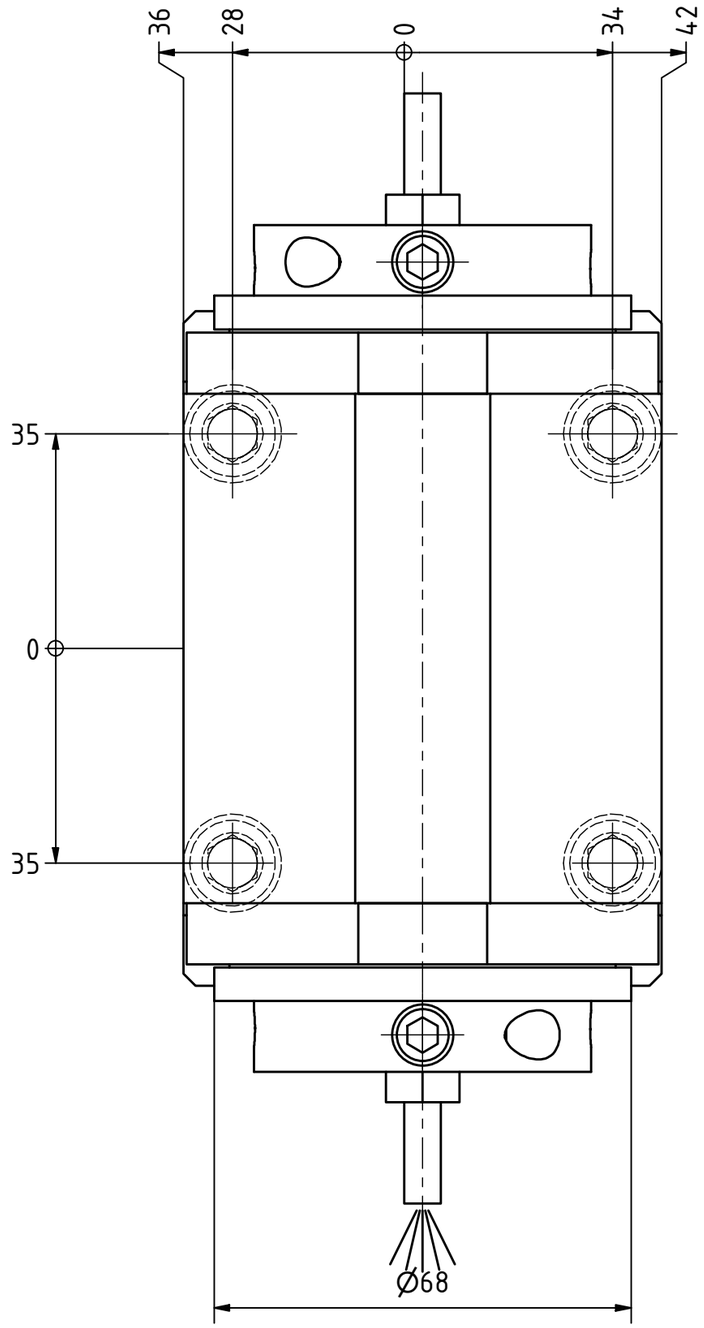


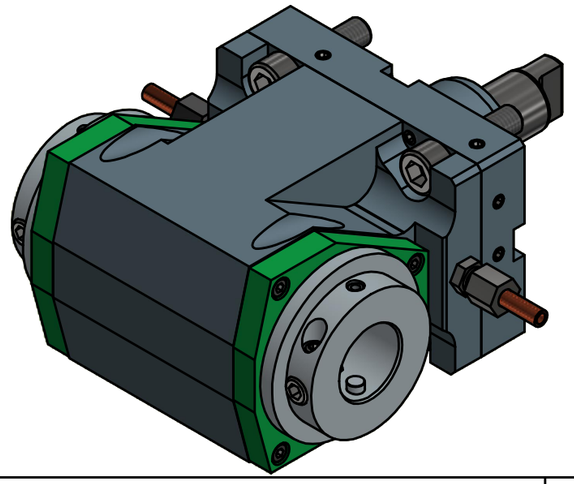

Copyright ***EWS*** *Tool Technologies*
Weitergabe und Vervielfaeltigung dieser Unterlage, Verwertung und Mitteilung ihres Inhalts nicht gestattet, soweit nicht ausdruecklich zugestanden. Zuwiderhandlungen verpflichten zu Schadenersatz.

Bemerkung - *Note*

Technische Daten - *technical data*

| | | | |
|---|---|---|---|
| *Weight* | | = | 6.794 [kg] |
| *Torque max.* | (M1/M2) | = | 32 / 32 \| 32 [Nm] |
| *Speed max.* | (n1/n2) | = | 6000 / 6000 \| 6000 [1/min] |
| *Gear ratio* | (i)=n1:n2 | = | 1:1 \| 1:1 |

Benennung - *Title*

# Radial Bohr und Fräskopf

## *Radial drilling and milling head*

EWS Tool Technologies
**EWS** Weigele GmbH & Co. KG
Maybachstr. 1
D-73066 Uhingen
www.ews-tools.de

Technische Aenderungen vorbehalten!
*Subject to technical modifications!*

IDENT: D-EWS-059421

REV: -/D

Nr. - *No.*
60.40V3DNZ

MNR.
141137

QR