Spannzange / *Collet* ER16 DIN6499
Spannbereich / *Clamping range*: 1,0 - 10,0

Gewindebohrzange / *Tapping Collet*
ET-1-16 M1-M6

Schwenkbereich ±92°
Swivel area ±92°

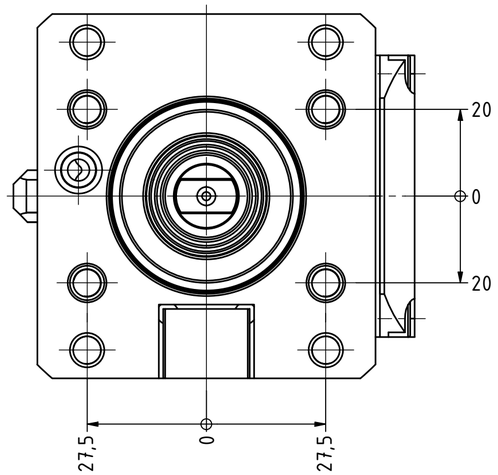

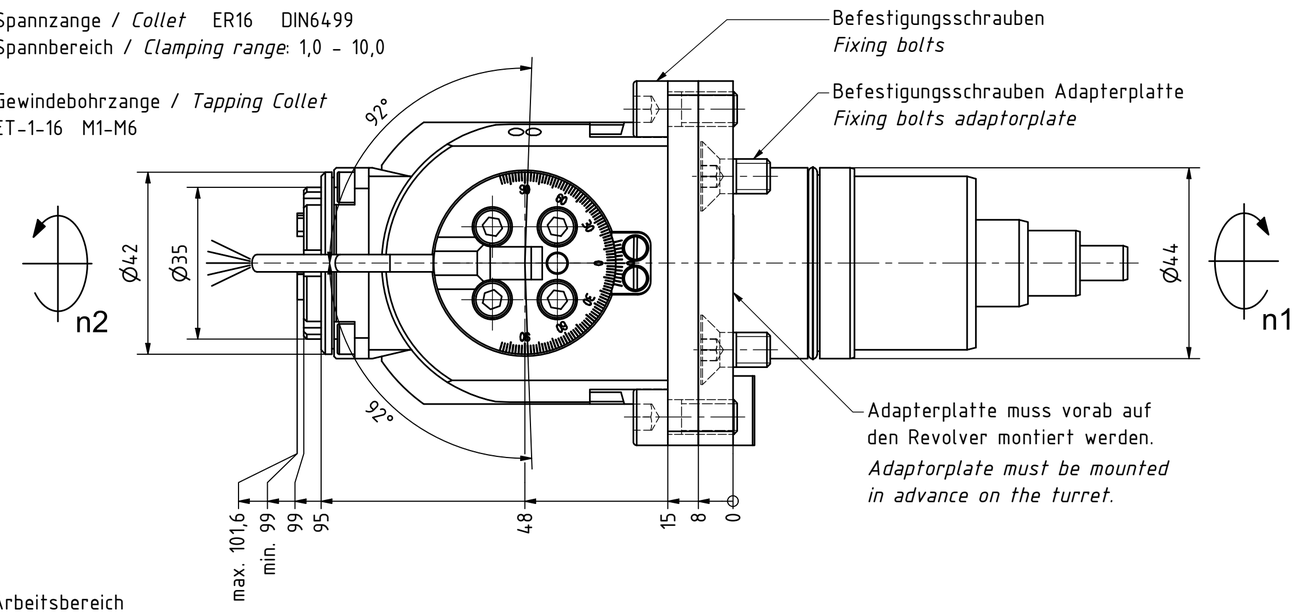

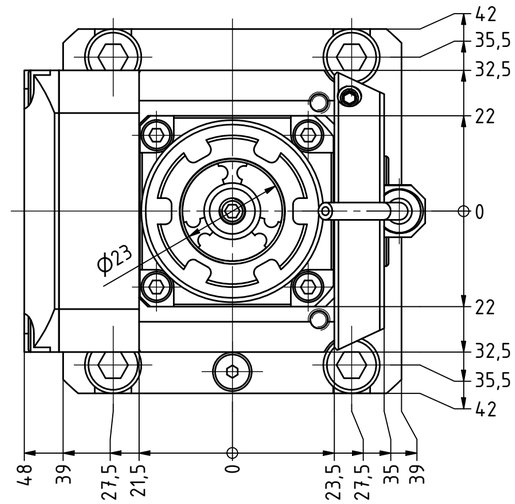

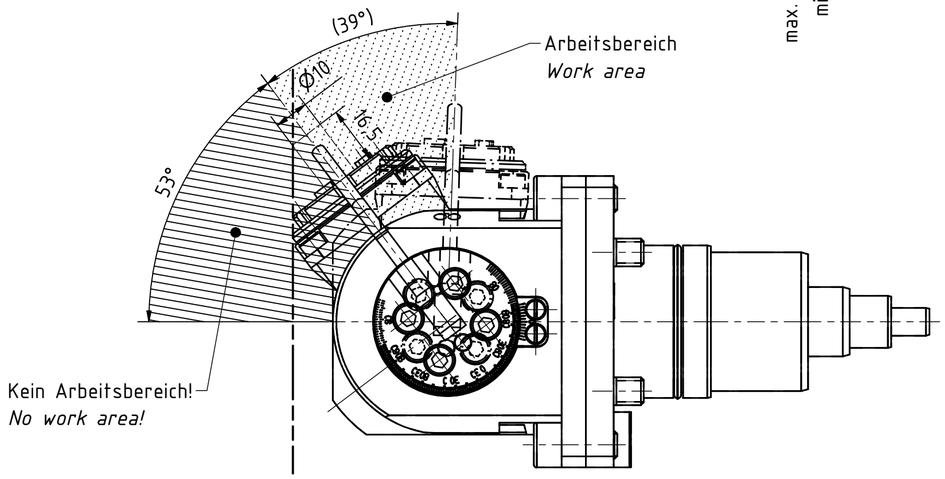

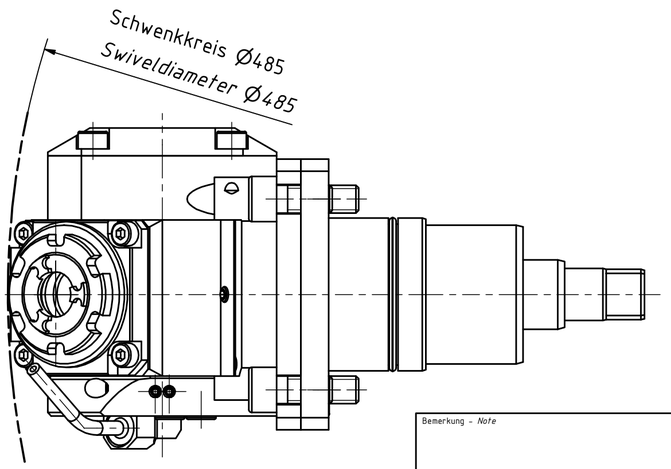

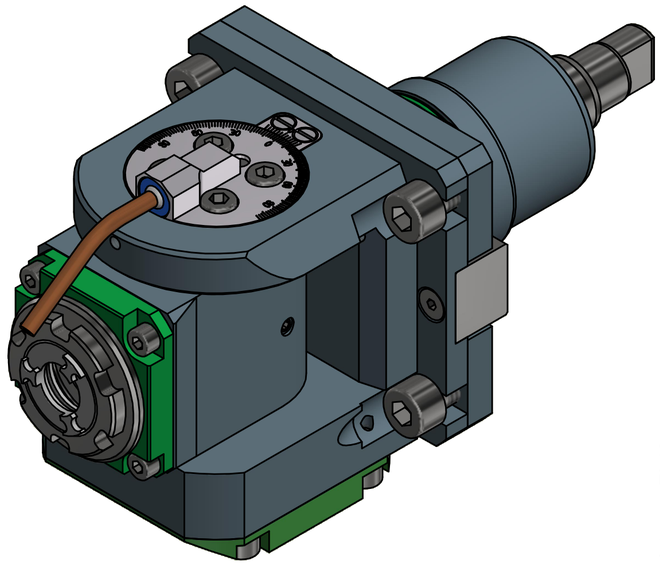

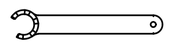

Spannzangenschlüssel für
innenliegende Mutter
Clamping wrench for
internal collet
216AX

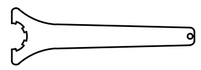

Spannzangenschlüssel
Clamping wrench
220

Copyright ***EWS*** *Tool Technologies*
Weitergabe und Vervielfaeltigung dieser Unterlage, Verwertung und Mitteilung ihres Inhalts nicht gestattet, soweit nicht ausdruecklich zugestanden. Zuwiderhandlungen verpflichten zu Schadenersatz.

Bemerkung - *Note*

Technische Daten - *technical data*

Weight	=	3.557 [kg]
Torque max. (M1/M2)	=	16 / 16 [Nm]
Speed max. (n1/n2)	=	6000 / 6000 [1/min]
Gear ratio (i)=n1:n2	=	1:1

Benennung - *Title*

Schwenkkopf
Swivel head

EWS Tool Technologies
EWS Weigele GmbH & Co. KG
Maybachstr. 1
D-73066 Uhingen
www.ews-tools.de

Technische Aenderungen vorbehalten!
Subject to technical modifications!

IDENT: DEWS017548
REV: -/A

Nr. - *No.*: **63.4416NTY3IM**
MNR.: **144549**

QR