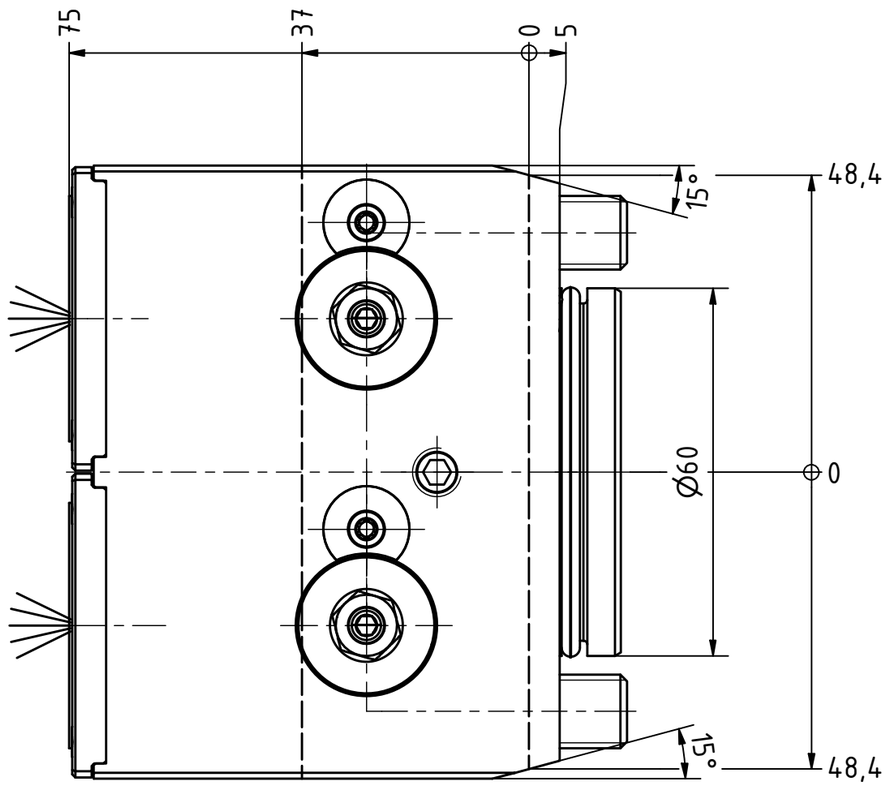

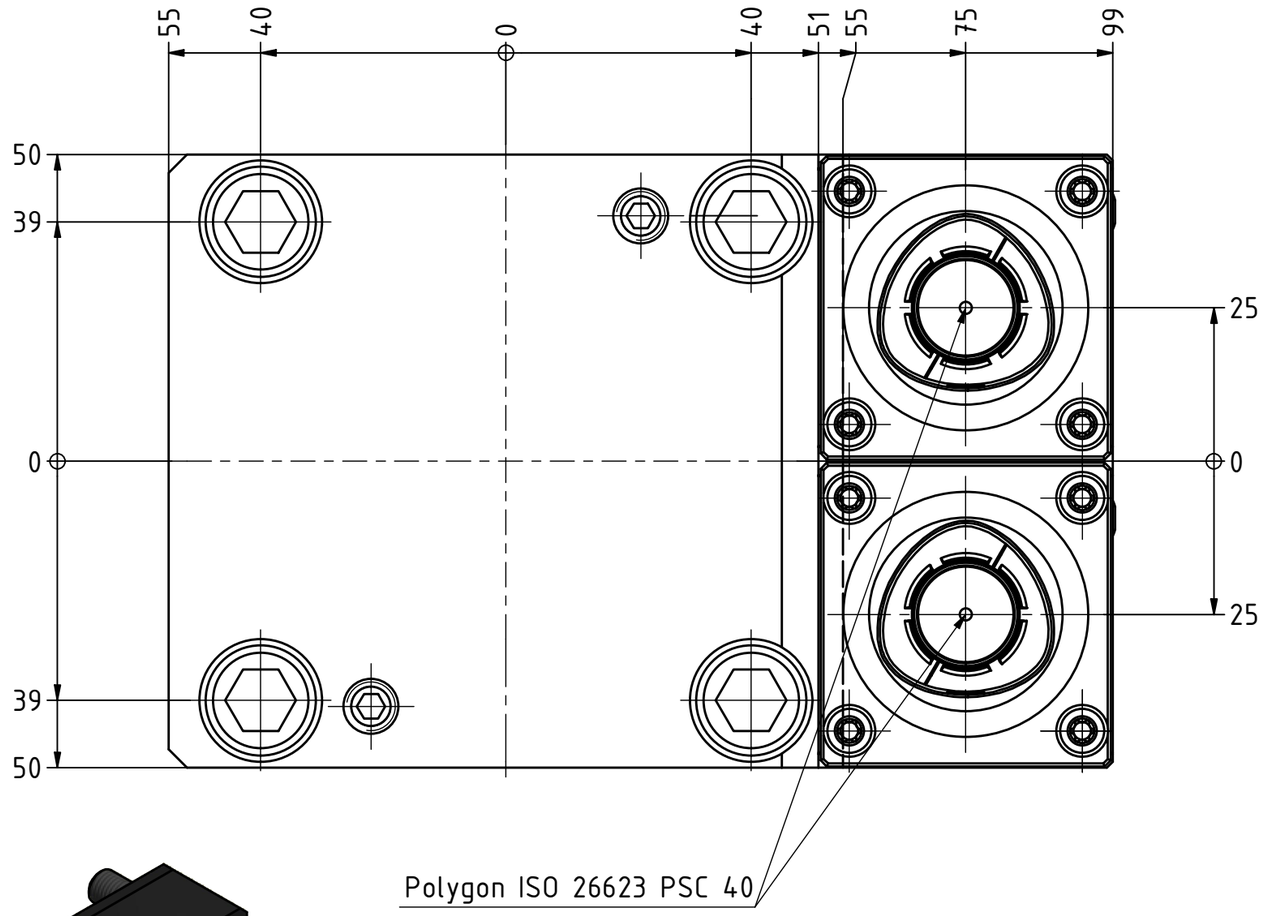

Copyright ***EWS** Tool Technologies*
Weitergabe und Vervielfaeltigung dieser Unterlage, Verwertung und Mitteilung ihres Inhalts nicht gestattet, soweit nicht ausdruecklich zugestanden. Zuwiderhandlungen verpflichten zu Schadenersatz.

Bemerkung - *Note*	Technische Daten - *technical data*	Benennung - *Title*		
MA = 50 Nm max. 80 bar	*Weight* = [kg]	Vierkant Längsaufnahme links *turning holder left hand*	EWS Tool Technologies EWS Weigele GmbH & Co. KG Maybachstr. 1 D-73066 Uhingen www.ews-tools.de	Technische Aenderungen vorbehalten! *Subject to technical modifications!* IDENT: DEWS238091 REV: -/B
			Nr. - *No.* 4.BMTC4DYLB4000ÜK	MNR. 220959

QR