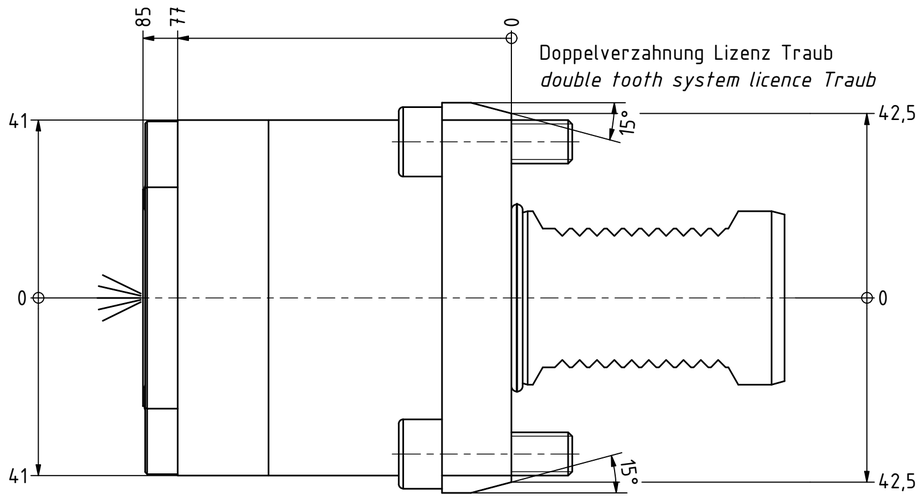

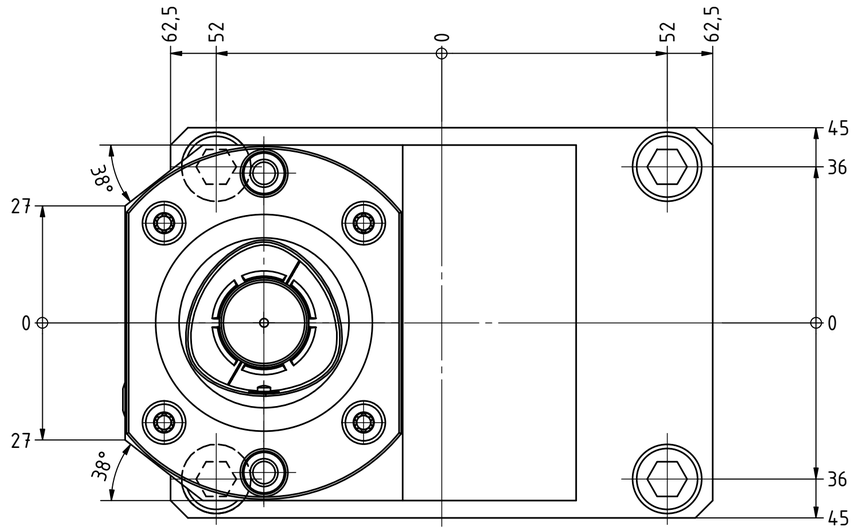

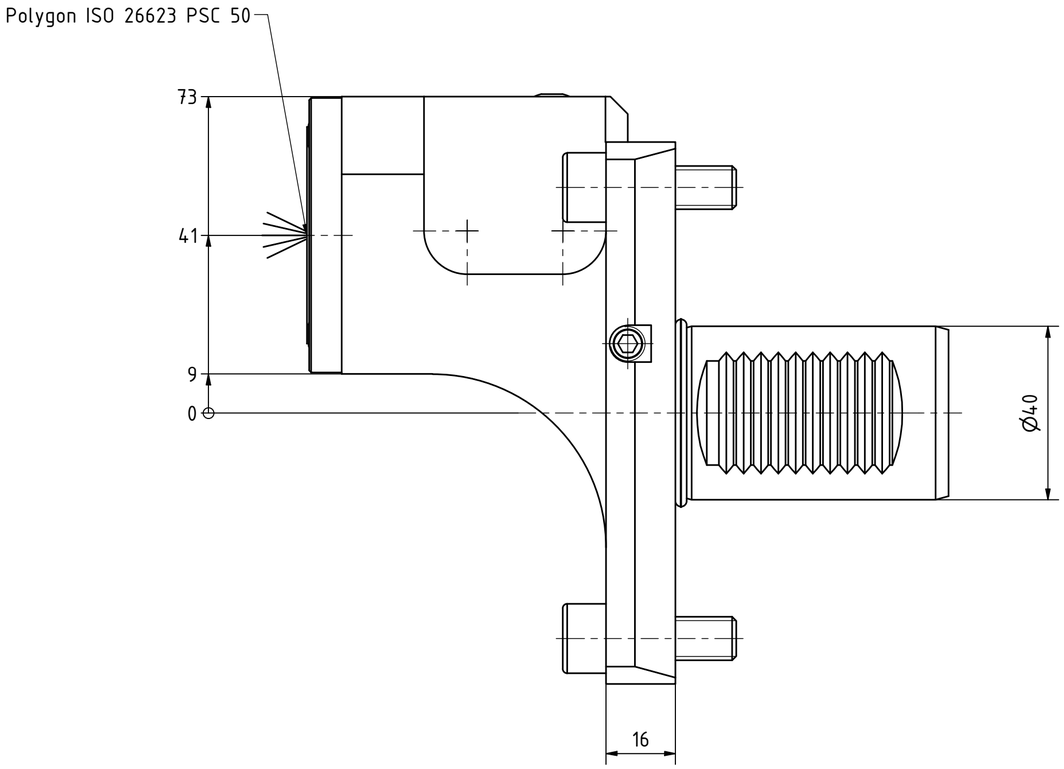

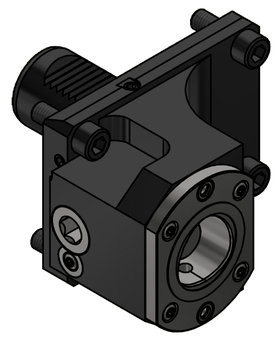

Copyright ***EWS*** *Tool Technologies*
Weitergabe und Vervielfaeltigung dieser Unterlage, Verwertung und Mitteilung ihres Inhalts nicht gestattet, soweit nicht ausdruecklich zugestanden. Zuwiderhandlungen verpflichten zu Schadenersatz.

Bemerkung - *Note*	Technische Daten - *technical data*	Benennung - *Title*		
MA = 70 Nm max. 80 bar	*Weight* = [kg]	Vierkant Längsaufnahme links *turning holder left hand*	Nr. - *No.* 4.40C5RL-PLL85	MNR. 218599

EWS Tool Technologies
EWS Weigele GmbH & Co. KG
Maybachstr. 1
D-73066 Uhingen
www.ews-tools.de

Technische Aenderungen vorbehalten!
Subject to technical modifications!

IDENT: DEWS238907 REV: -/C

QR