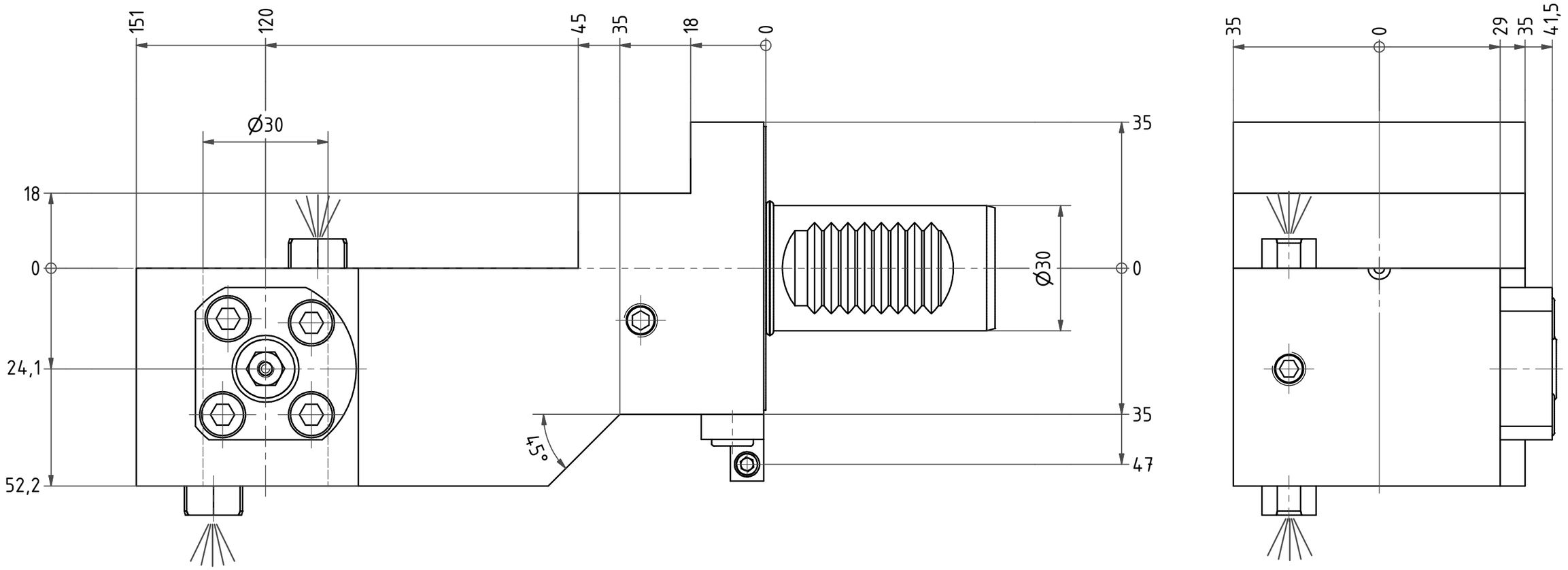

(1 : 2)

Doppelverzahnung Lizenz Traub
double tooth system licence Traub

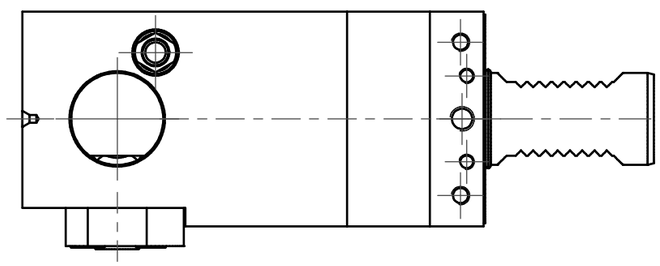

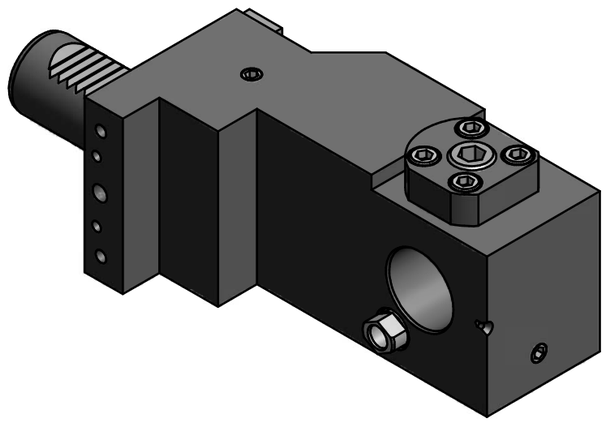

Bemerkung - *Note*

Copyright ***EWS*** *Tool Technologies*
Weitergabe und Vervielfaeltigung dieser Unterlage, Verwertung und Mitteilung ihres Inhalts nicht gestattet, soweit nicht ausdruecklich zugestanden. Zuwiderhandlungen verpflichten zu Schadenersatz.

Benennung - *Title*

Ausgleichhalter
Tool holder adapter

	name	date
drawing	R.Wacker	21.06.2011

EWS Tool Technologies
EWS Weigele GmbH & Co. KG
Maybachstr. 1
D-73066 Uhingen
Tel. +49(0)7161/93040-100

Technische Aenderungen vorbehalten!
Subject to technical modifications!

Nr.
WA3030LCTXX120RLFE

DIN A3

MNR: S01535 IDENT: D-EWS-105837 -

Blatt - *page* 1 (1)