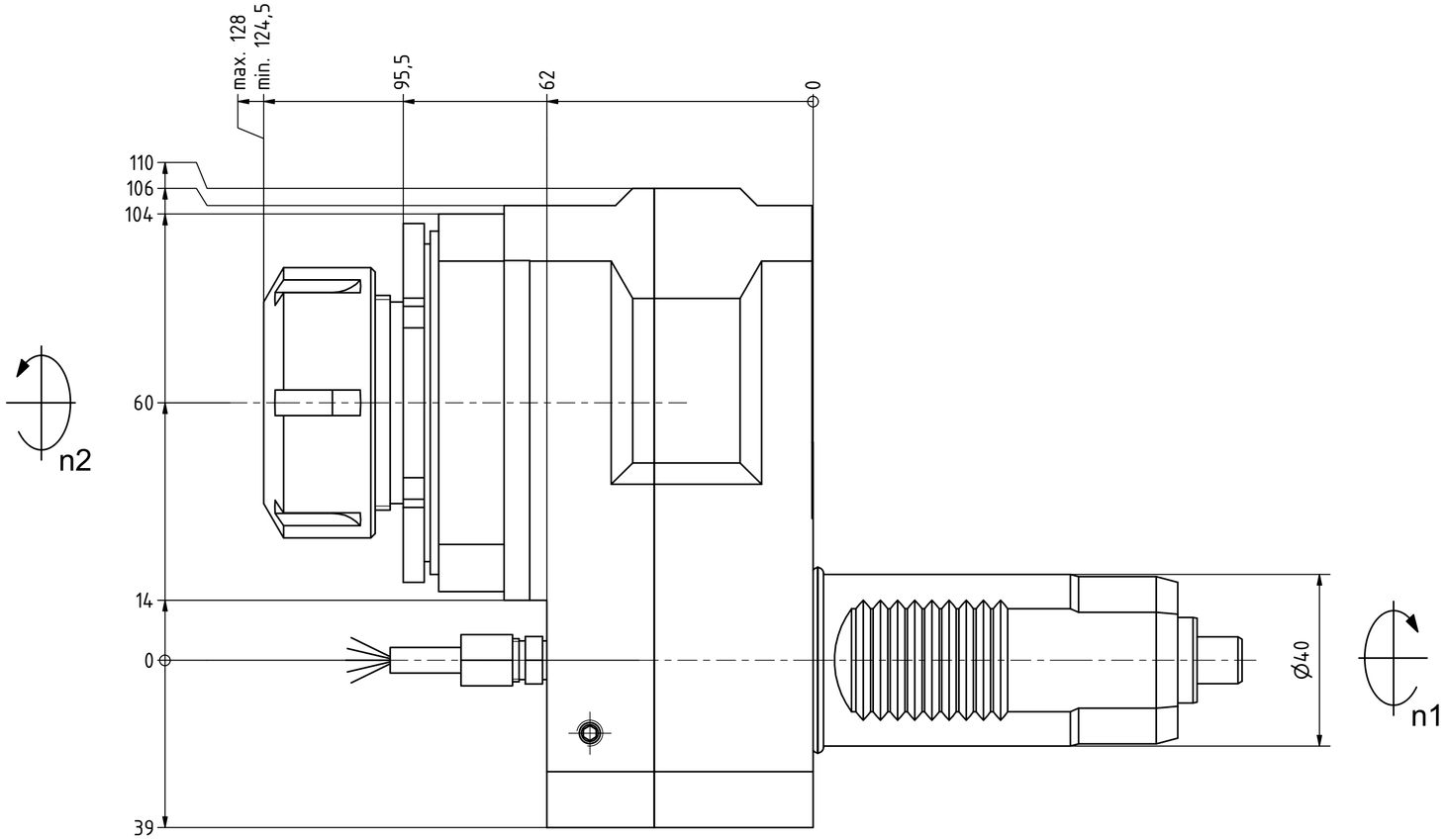

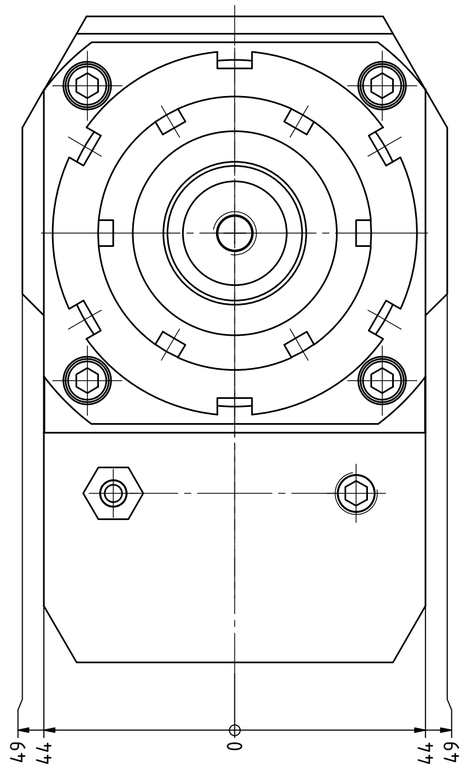

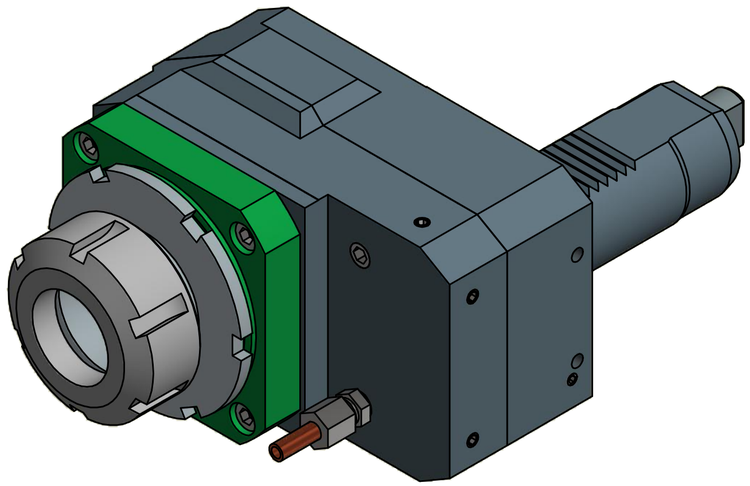

Copyright ***EWS** Tool Technologies*
Weitergabe und Vervielfaeltigung dieser Unterlage, Verwertung und Mitteilung ihres Inhalts nicht gestattet, soweit nicht ausdruecklich zugestanden. Zuwiderhandlungen verpflichten zu Schadenersatz.

Bemerkung - *Note*

mit Kegelrollenlager
with taper roller bearing

Technische Daten - *technical data*

Weight	=	7.929 [kg]
Torque max. (M1/M2)	=	40 / 120 [Nm]
Speed max. (n1/n2)	=	6000 / 2000 [1/min]
Gear ratio (i)=n1:n2	=	3:1

Benennung - *Title*

Axial Bohr u. Fräskopf achsversetzt
Ax. drill. and mill. head offset

EWS Tool Technologies
EWS Weigele GmbH & Co. KG
Maybachstr. 1
D-73066 Uhingen
www.ews-tools.de

Technische Aenderungen vorbehalten!
Subject to technical modifications!

IDENT: DEWS078896

REV: -/A

Nr. - *No.*
50.4040KRVL3LI3

MNR.
215081

QR