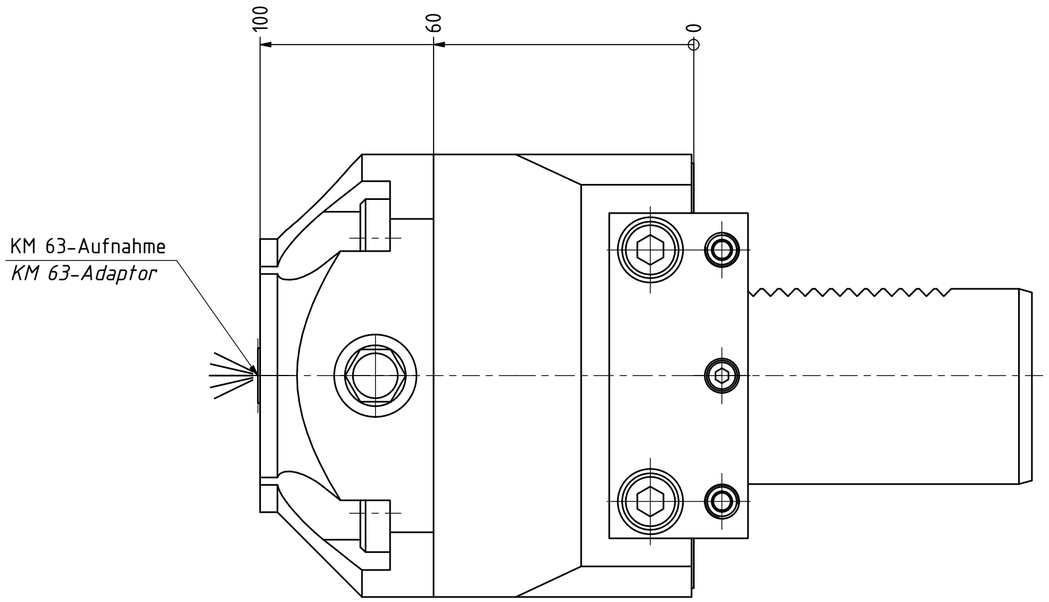

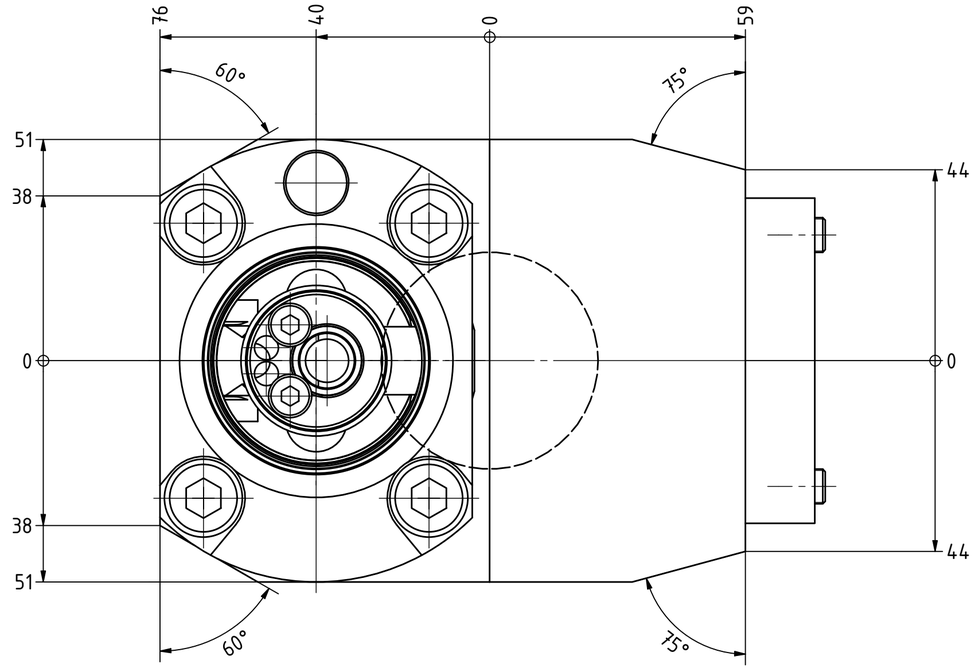

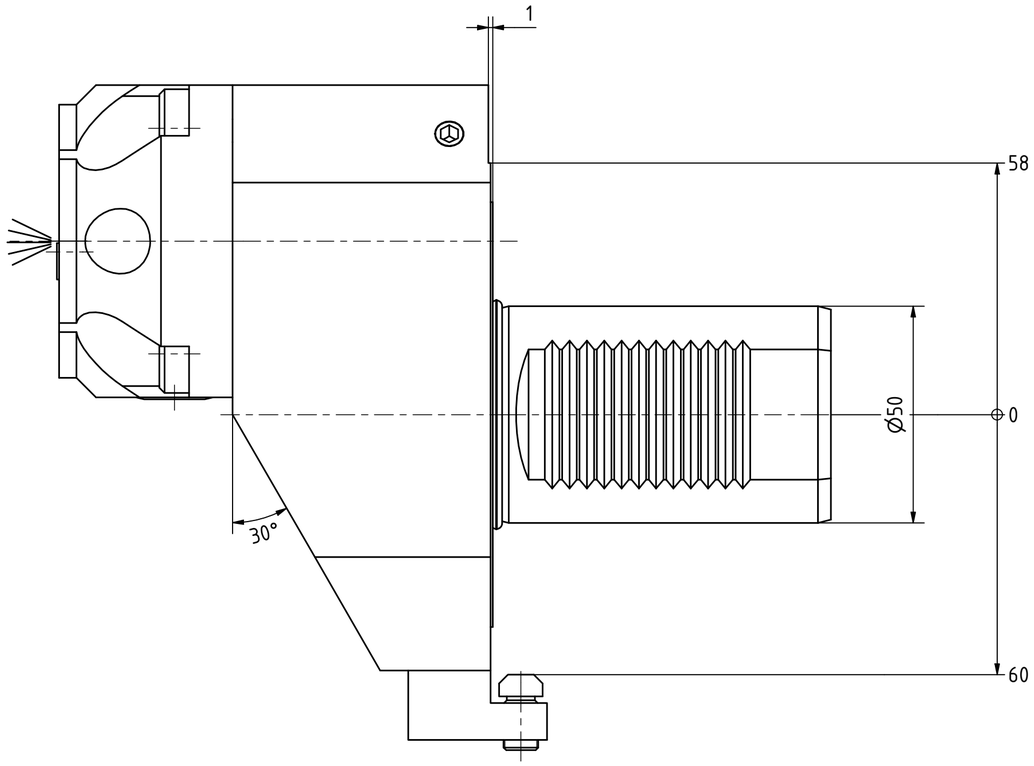

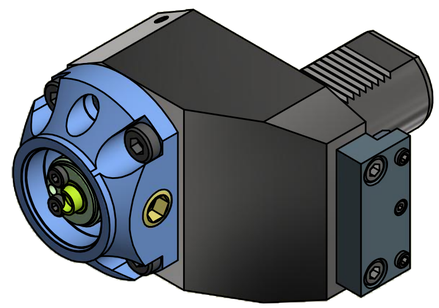

Copyright ***EWS** Tool Technologies*
Weitergabe und Vervielfaeltigung dieser Unterlage, Verwertung und Mitteilung ihres Inhalts nicht gestattet, soweit nicht ausdruecklich zugestanden. Zuwiderhandlungen verpflichten zu Schadenersatz.

Bemerkung - *Note*	Technische Daten - *technical data*	Benennung - *Title*	
	Weight = 7.871 [kg]	Bohrstangenhalter *Boring bar holder*	

EWS Weigele GmbH & Co. KG
Maybachstr. 1
D-73066 Uhingen
www.ews-tools.de

Technische Aenderungen vorbehalten!
Subject to technical modifications!

IDENT: DEWS085160 | REV: -/A

Nr. - *No.*: 19.50KM63LX40 | MNR.: 214719

QR