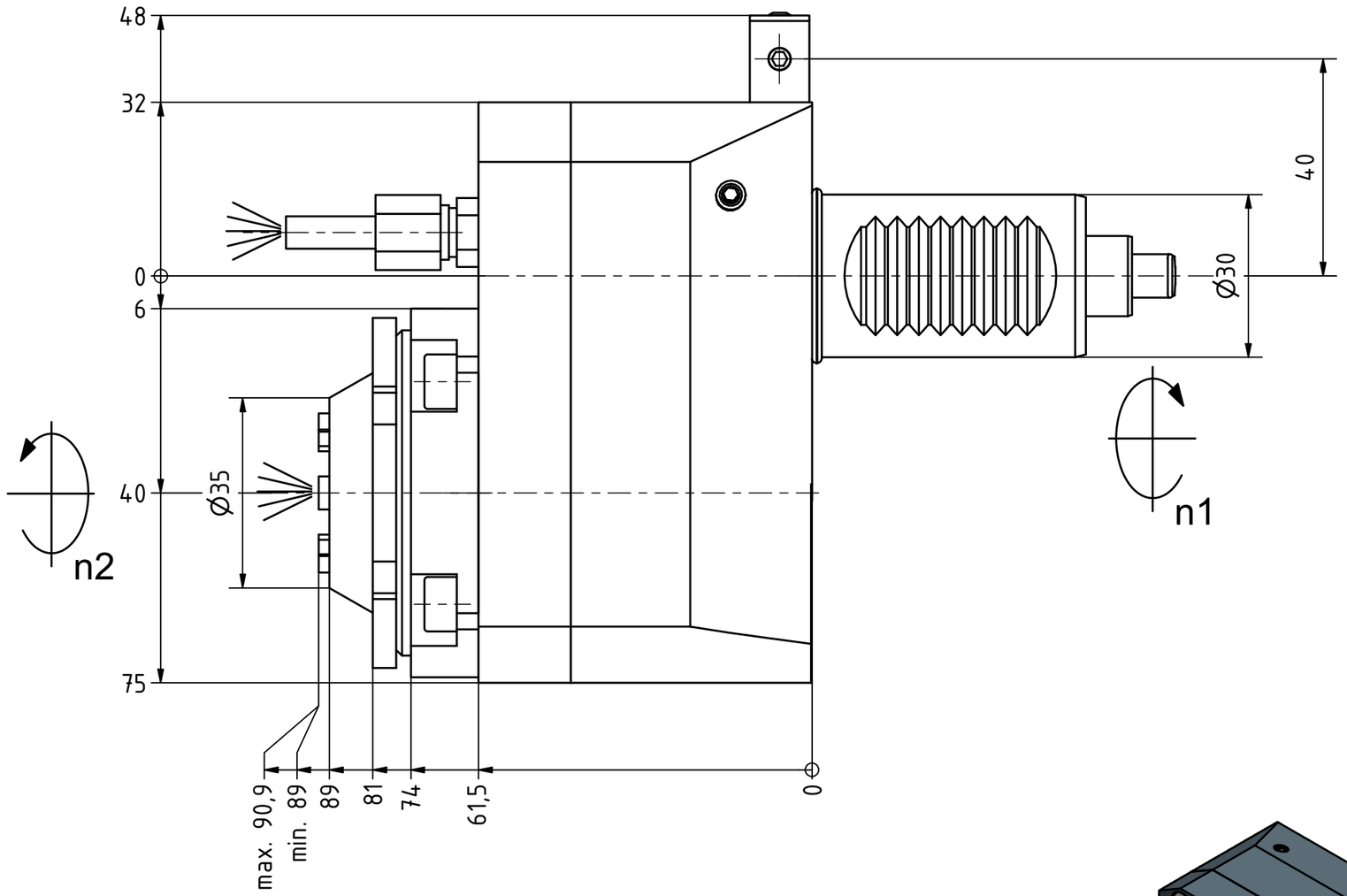

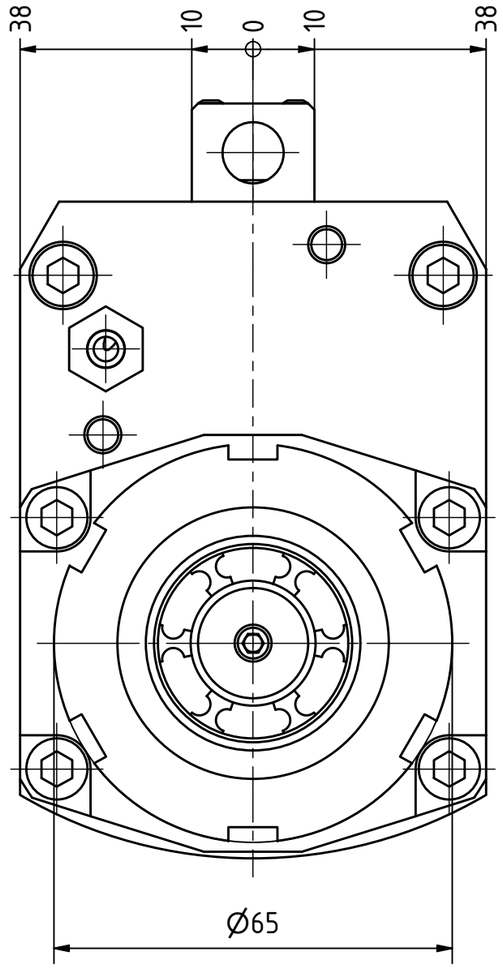

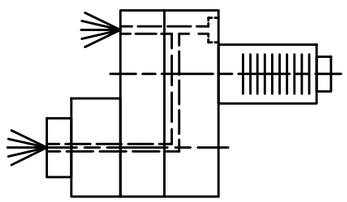

Innen- und Aussenkuehlung / *Inside and outside coolant supply*
Kuehlmittelfiltrierung<50µ / *coolant filtration<50µ*

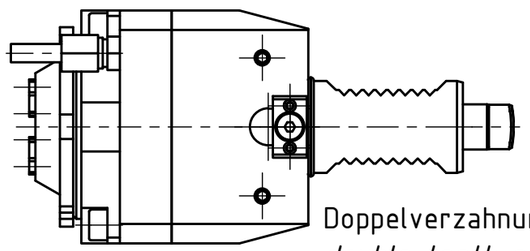

Doppelverzahnung Lizenz Traub
double tooth system licence Traub

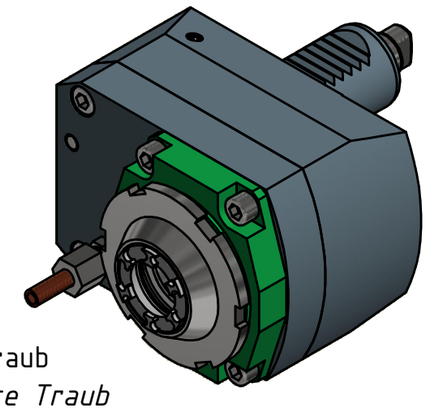

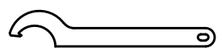

Hakenschlüssel
mit Nase
Hook wrench with nose end
DIN1810 A 68x75

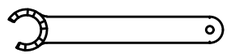

Spannzangenschlüssel für
innenliegende Mutter
Clamping wrench for internal collet
225AX

Copyright ***EWS** Tool Technologies*
Weitergabe und Vervielfaeltigung dieser Unterlage, Verwertung und Mitteilung ihres Inhalts nicht gestattet, soweit nicht ausdruecklich zugestanden. Zuwiderhandlungen verpflichten zu Schadenersatz.

Bemerkung - *Note*

Für Trockenlauf geeignet!
Use without coolant fluid allowed!

Technische Daten - *technical data*

Weight		=	3.622 [kg]
Torque max.	(M1/M2)	=	20 / 40 [Nm]
Speed max.	(n1/n2)	=	6000 / 3000 [1/min]
Gear ratio	(i)=n1:n2	=	2:1
Pressure	(pmax)	=	70 [bar]

Benennung - *Title*

Axial Bohr u. Fräskopf achsversetzt

Ax. drill. and mill. head offset

EWS Tool Technologies
EWS Weigele GmbH & Co. KG
Maybachstr. 1
D-73066 Uhingen
www.ews-tools.de

Technische Aenderungen vorbehalten!
Subject to technical modifications!

IDENT: DEWS038237

REV: -/A

Nr. - *No.*
50.3025HD1809RLIKDI2IM-BG40X40

MNR.
206795

QR