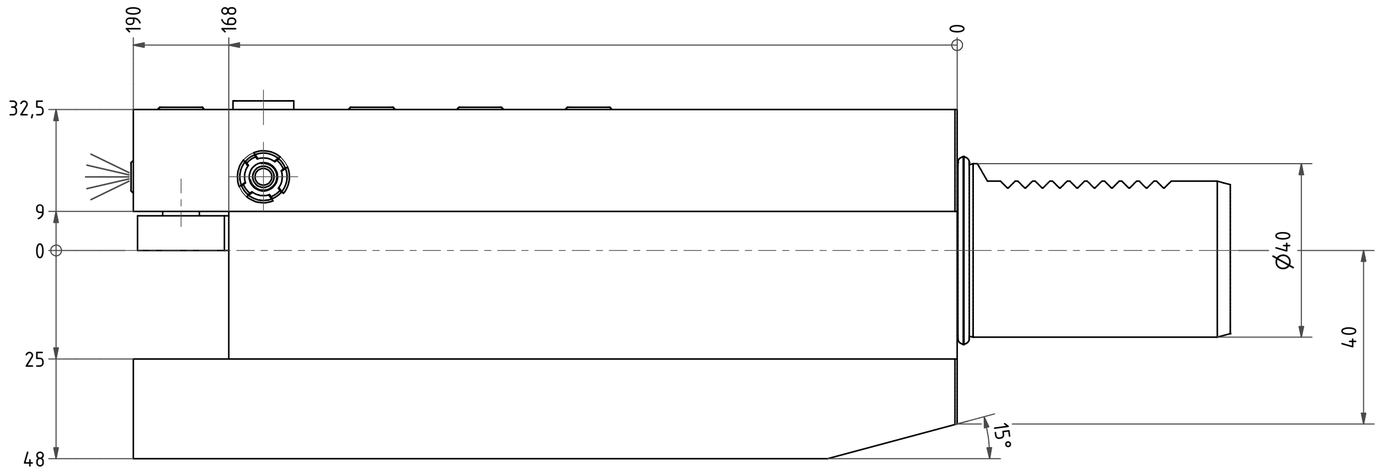

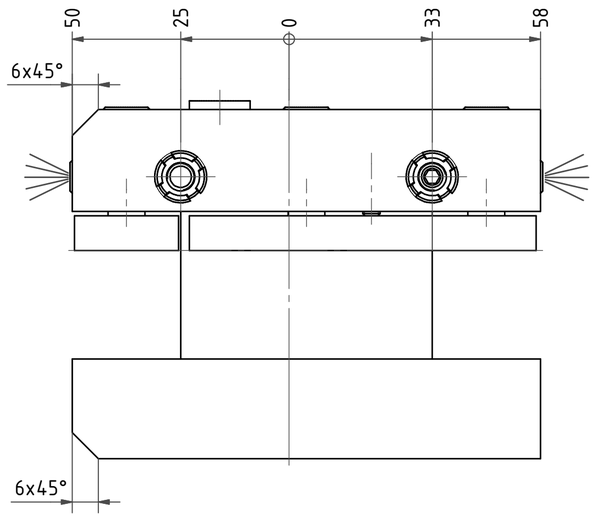

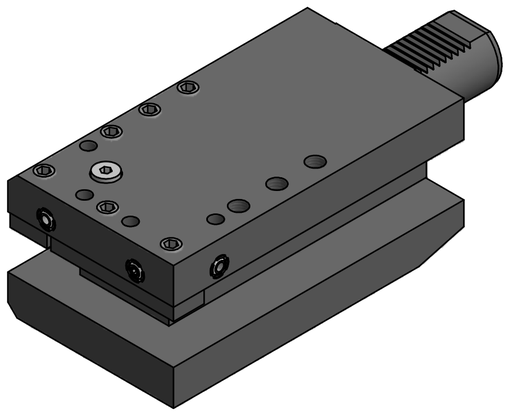

Copyright ***EWS*** *Tool Technologies*
Weitergabe und Vervielfaeltigung dieser Unterlage, Verwertung und Mitteilung ihres Inhalts nicht gestattet, soweit nicht ausdruecklich zugestanden. Zuwiderhandlungen verpflichten zu Schadenersatz.

Bemerkung - *Note*	Technische Daten - *technical data*	Benennung - *Title*		
	Weight = 10.624 [kg]	Vierkant Mehrfachaufnahme *Multi purpose OD/ID holder*	**EWS** Weigele GmbH & Co. KG Maybachstr. 1 D-73066 Uhingen www.ews-tools.de	Technische Aenderungen vorbehalten! *Subject to technical modifications!* IDENT: D-EWS-209642 REV: -/- Nr. - *No.* 15.4025B3=50B1=58L1=168 MNR. 195124 QR